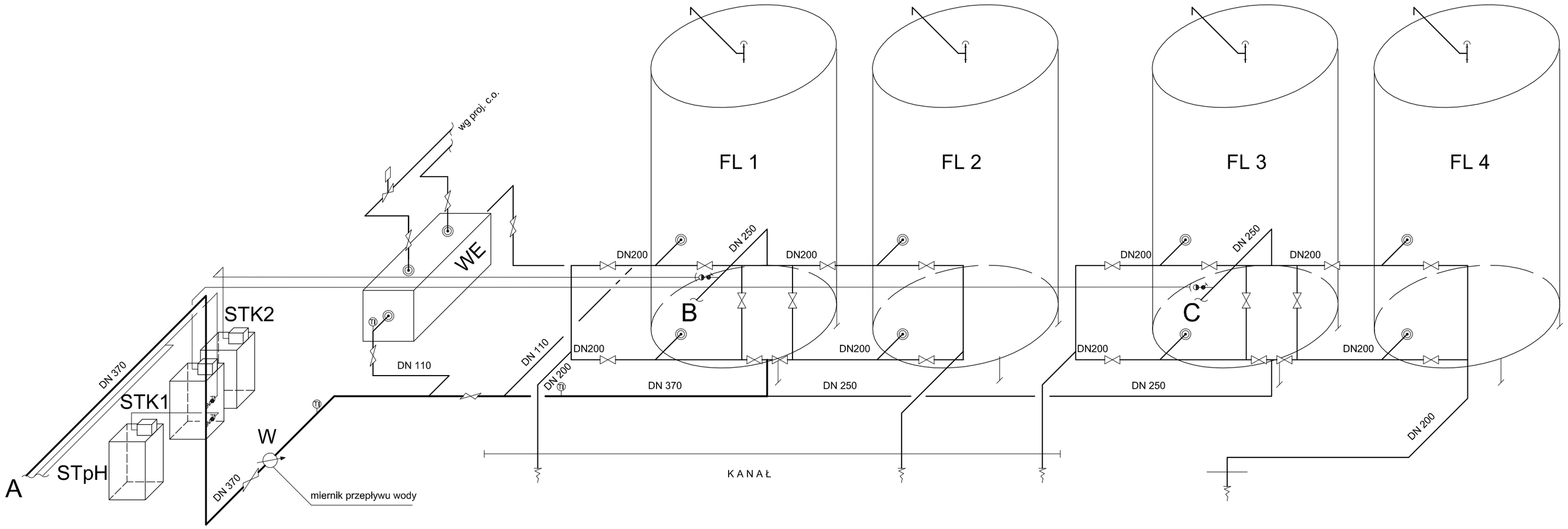
FL 1
FL 2
FL 3
FL 4
wg proj. c.o.
WE
STK2
STK1
STpH
A
B
C
W
DN 370
DN 110
DN 200
DN 250
DN200
miernik przepływu wody
KANAŁ

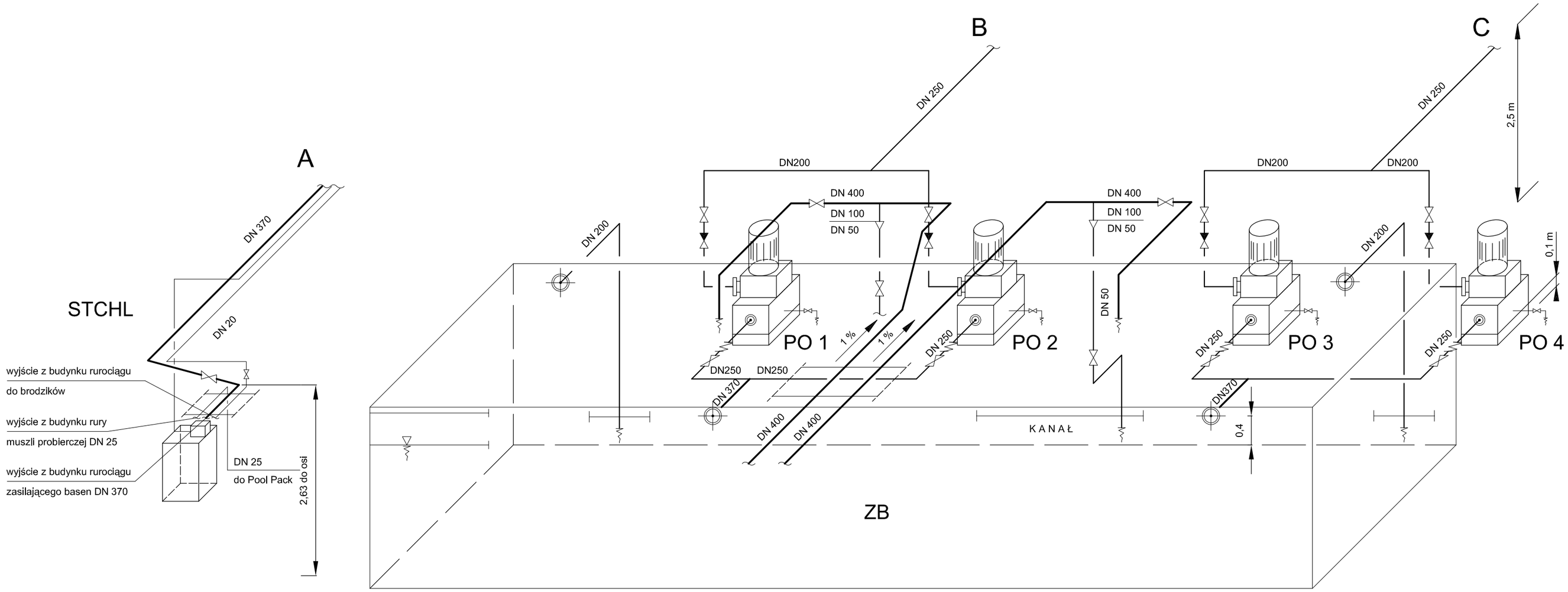
A
B
C
STCHL
DN 370
DN 20
wyjście z budynku rurociągu
do brodzików
wyjście z budynku rury
muszli probierczej DN 25
wyjście z budynku rurociągu
zasilającego basen DN 370
DN 25
do Pool Pack
2,63 do osi
DN 250
DN200
DN 400
DN 100
DN 50
DN 200
1 %
DN250
DN 370
PO 1
PO 2
PO 3
PO 4
KANAŁ
ZB
2,5 m
0,1 m
0,4