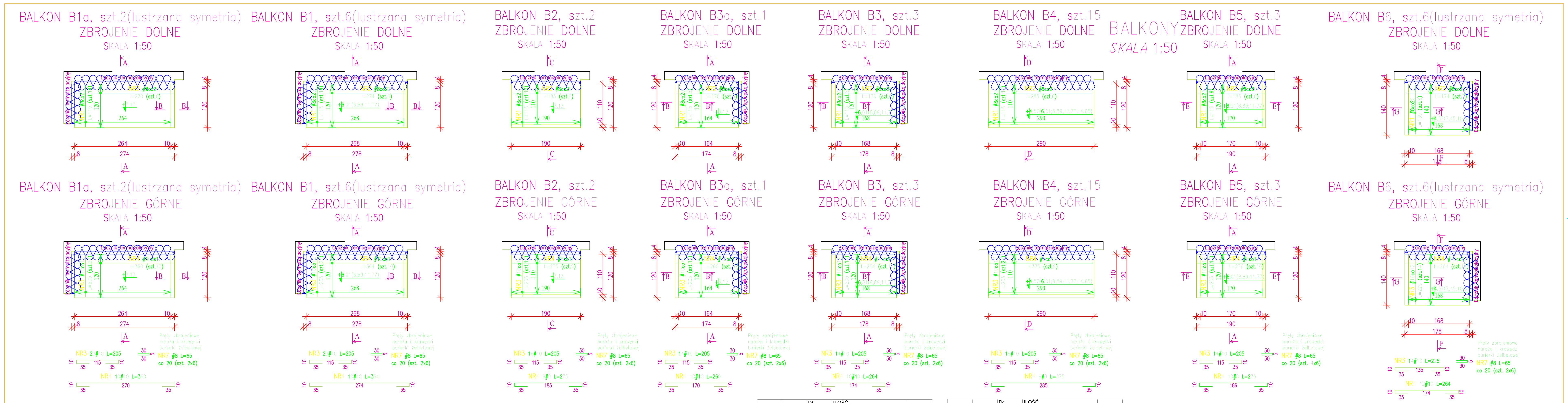

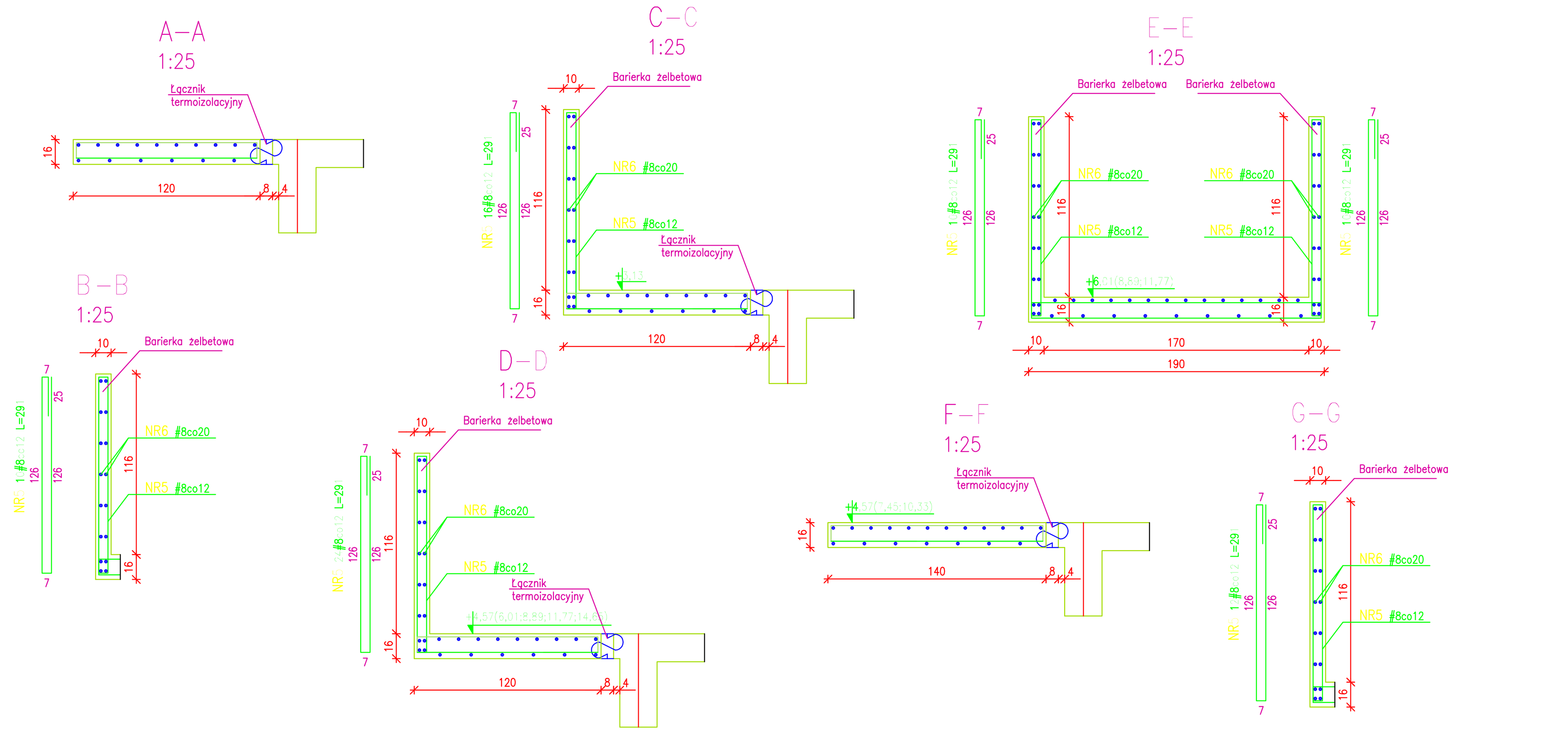

NR	A-IIIN RB500W	DŁ. PRĘTA	ILOŚĆ PRĘTÓW	RB500W 8	RB500W 10	UWAGI
	[mm]	[m]	szt			
Balkon B1a						
1	8	1,15	14	16,1		
2	8	2,70	6	16,2		
3	10	2,05	23		47,2	
4	10	3,60	10		36,0	
5	8	2,91	10	29,1		
6	8	1,15	16	18,4		
7	8	0,65	12	7,8		
Dł. Sumaryczna			[m]	87,6	83,2	
Masa jednostkowa			[kg/m]	0,39	0,62	
Masa sumaryczna			[kg]	34,5	51,2	
Masa		2 szt.	[kg]	69,1	102,5	

NR	A-IIIN RB500W	DŁ. PRĘTA	ILOŚĆ PRĘTÓW	RB500W 10	RB500W 12	UWAGI
	[mm]	[m]	szt			
Balkon B1						
1	8	1,15	14	16,1		
2	8	2,74	6	16,4		
3	10	2,05	23		47,2	
4	10	3,64	10		36,4	
5	8	2,91	10	29,1		
6	8	1,15	16	18,4		
7	8	0,65	12	7,8		
Dł. Sumaryczna			[m]	87,8	83,6	
Masa jednostkowa			[kg/m]	0,39	0,62	
Masa sumaryczna			[kg]	34,6	51,5	
Masa		6 szt.	[kg]	207,9	308,9	

NR	A-IIIN RB500W	DŁ. PRĘTA	ILOŚĆ PRĘTÓW	RB500W 10	RB500W 12	UWAGI
	[mm]	[m]	szt			
Balkon B2						
1	8	1,15	10	11,5		
2	8	1,85	6	11,1		
3	10	2,05	16		32,8	
4	10	2,75	9		24,8	
5	8	2,91	16	46,6		
6	8	1,85	16	29,6		
7	8	0,65	12	7,8		
Dł. Sumaryczna			[m]	106,6	57,6	
Masa jednostkowa			[kg/m]	0,39	0,62	
Masa sumaryczna			[kg]	42,0	35,5	
Masa		2 szt.	[kg]	84,1	70,9	

NR	A-IIIN RB500W	DŁ. PRĘTA	ILOŚĆ PRĘTÓW	RB500W 10	RB500W 12	UWAGI
	[mm]	[m]	szt			
Balkon B3a						
1	8	1,15	8	9,2		
2	8	1,70	6	10,2		
3	10	2,05	14		28,7	
4	10	2,60	10		26,0	
5	8	2,91	10	29,1		
6	8	1,15	16	18,4		
7	8	0,65	12	7,8		
Dł. Sumaryczna			[m]	74,7	54,7	
Masa jednostkowa			[kg/m]	0,39	0,62	
Masa sumaryczna			[kg]	29,5	33,7	
Masa		1 szt.	[kg]	29,5	33,7	

NR	A-IIIN RB500W	DŁ. PRĘTA	ILOŚĆ PRĘTÓW	RB500W 10	RB500W 12	UWAGI
	[mm]	[m]	szt			
Balkon B3						
1	8	1,15	8	9,2		
2	8	1,74	6	10,4		
3	10	2,05	14		28,7	
4	10	2,64	10		26,4	
5	8	2,91	10	29,1		
6	8	1,15	16	18,4		
7	8	0,65	12	7,8		
Dł. Sumaryczna			[m]	74,9	55,1	
Masa jednostkowa			[kg/m]	0,39	0,62	
Masa sumaryczna			[kg]	29,6	34,0	
Masa		3 szt.	[kg]	88,7	101,9	

NR	A-IIIN RB500W	DŁ. PRĘTA	ILOŚĆ PRĘTÓW	RB500W 10	RB500W 12	UWAGI
	[mm]	[m]	szt			
Balkon B4						
1	8	1,15	15	17,3		
2	8	2,85	6	17,1		
3	10	2,05	24		49,2	
4	10	3,75	9		33,8	
5	8	2,91	24	69,8		
6	8	2,85	16	45,6		
7	8	0,65	12	7,8		
Dł. Sumaryczna			[m]	157,6	83,0	
Masa jednostkowa			[kg/m]	0,39	0,62	
Masa sumaryczna			[kg]	62,2	51,1	
Masa		15 szt.	[kg]	932,3	766,7	

NR	A-IIIN RB500W	DŁ. PRĘTA	ILOŚĆ PRĘTÓW	RB500W 10	RB500W 12	UWAGI
	[mm]	[m]	szt			
Balkon B5						
1	8	1,15	9	10,4		
2	8	1,85	6	11,1		
3	10	2,05	14		28,7	
4	10	2,76	10		27,6	
5	8	2,91	20	58,2		
6	8	1,15	32	36,8		
7	8	0,65	24	15,6		
Dł. Sumaryczna			[m]	132,1	56,3	
Masa jednostkowa			[kg/m]	0,39	0,62	
Masa sumaryczna			[kg]	52,1	34,7	
Masa		3 szt.	[kg]	156,2	104,1	

NR	A-IIIN RB500W	DŁ. PRĘTA	ILOŚĆ PRĘTÓW	RB500W 10	RB500W 12	UWAGI
	[mm]	[m]	szt			
Balkon B6						
1	8	1,35	8	10,8		
2	8	1,74	7	12,2		
3	10	2,25	14		31,5	
4	10	2,64	12		31,7	
5	8	2,91	12	34,9		
6	8	1,35	16	21,6		
7	8	0,65	12	7,8		
Dł. Sumaryczna			[m]	87,3	63,2	
Masa jednostkowa			[kg/m]	0,39	0,62	
Masa sumaryczna			[kg]	34,4	38,9	
Masa		6 szt.	[kg]	206,6	233,6	

Beton B25
Stal A-IIIN (St-500-b, RB500W)

Uwaga:
- Geometrię rozpatrywać razem z rysunkami architektonicznymi
- Otulina zbrojenia 15mm
- Dobór łączników wg opracowania wybranego procudenta, zbrojenie płyt dostosować do zbrojenia wybranego łącznika.

FORMART
PRACOWNIA ARCHITEKTURY
ŁÓDŹ 90-418, AL.KOŚCIUSZKI 23/25 tel./fax (0-42) 63-30-100

Temat:	Rewitalizacja wielkomiejskiej zabudowy w Łodzi ul. Sienkiewicza 71		
Inwestor:	Miasto Łódź-Urząd Miasta Łodzi ŁÓDŹ 90-926 ul. Piotrkowska 104		
Projektant:	mgr inż. arch. ANDRZEJ JANECZEK upr. nr 287/85/WŁ w spec. konstr. bud. b.o.		
Asystenci projektanta:	mgr inż. MAREK RYNIECKI		
Sprawdził:			
Branża:	KONSTRUKCJA	Data:	12.2006r
Stadium:	Projekt wykonawczy		
Obiekt:	BUDYNEK FRONTOWY I OFICYNA	Skala:	1:50,1:25
Nazwa rysunku:	BALKONY ZBROJENIE	Nr rys.	4.13