MUR OPOROWY M08 - RZUT
długość L=71,1m skala 1:50

MUR OPOROWY M08, WIDOK W1
skala 1:50

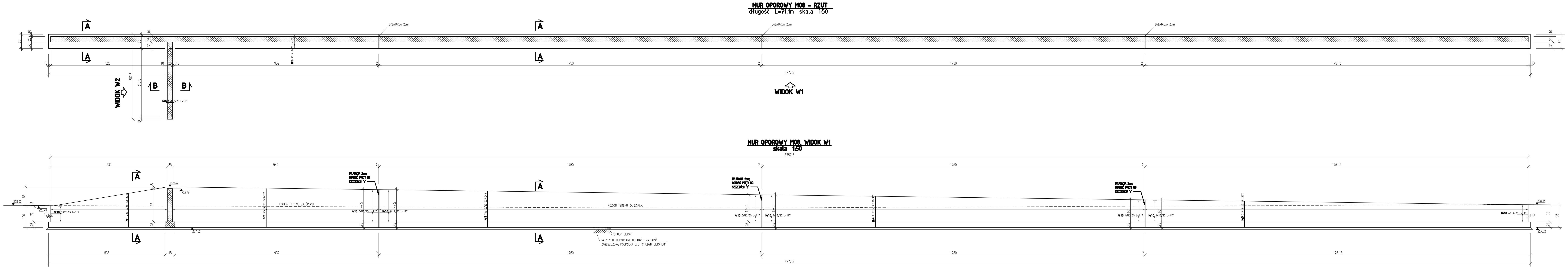

MUR OPOROWY M08, WIDOK W2
skala 1:50

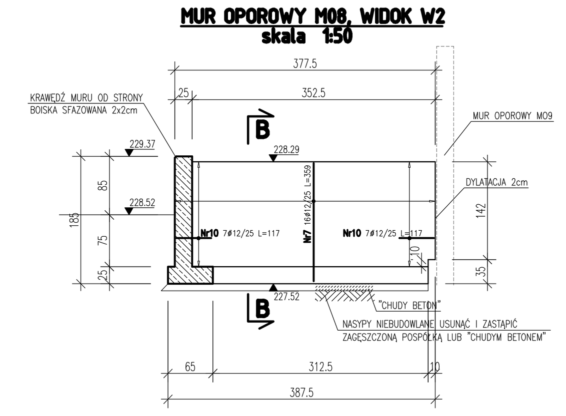

SZCZEGÓŁ "a" WYKONANIA DYLATACJI
łączna dł. rury 2,16 m skala 1:10

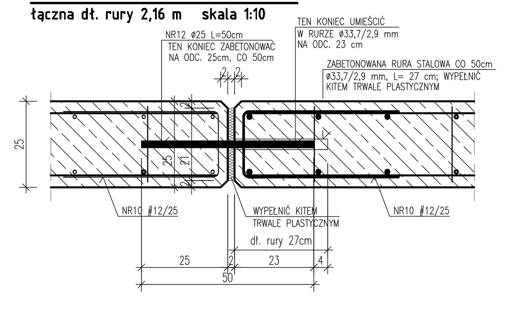

A-A
skala 1:25

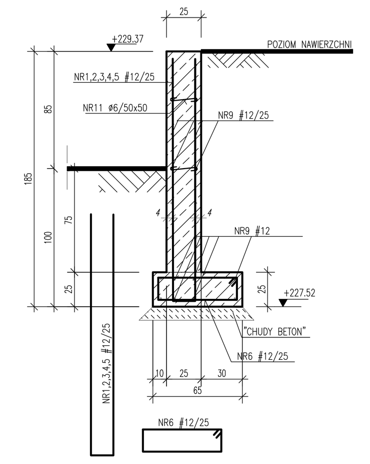

B-B
skala 1:25

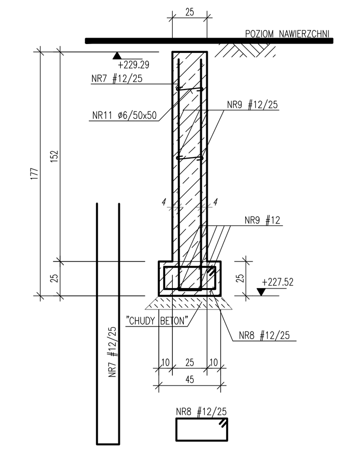

UWAGI:

1. BETON FUNDAMENTÓW B37; STAL ZBROJENIOWA B500SP.
2. OTULINA ZBROJENIA FUNDAMENTÓW: 4,0 cm;
3. DOPUSZCZALNE TOLERANCJE WYMIARÓW:
   - FUNDAMENTÓW: +5 cm,
   - OTULINY: ±1 mm,
   - USTAWIENIA PRĘTÓW SŁUPÓW: ±1 mm.
4. DLA WSZYSTKICH PRĘTÓW ZAGIĘTYCH I STRZEMION PODANO WYMIARY ZEWNĘTRZNE. *DRUKIEM POCHYŁYM (KURSYWĄ)* NANIESIONO WYMIARY ODNOSZĄCE SIĘ DO PRĘTÓW ZBROJENIOWYCH.
5. PRZED PRZYSTĄPIENIEM DO REALIZACJI SPRAWDZIĆ WSZYSTKIE WYMIARY I RZĘDNE Z ARCHITEKTURĄ. W PRZYPADKU NATRAFIENIA NA ELEMENTY SIECI (KANALIZACJA, WODOCIĄG, PRZEWODY GAZOWE, itp.) SKONTAKTOWAĆ SIĘ Z PROJEKTANTEM.
6. W PRZYPADKU NAPOTKANIA W DNIE WYKOPU GRUNTÓW NIENOŚNYCH (NIEKONTROLOWANE NASYPY, GRUNT W STANIE MIĘKKOPLASTYCZNYM, itp.), NALEŻY JE WYMIENIĆ NA PIASEK STABILIZOWANY CEMENTEM W ILOŚCI ~50 kg/m³ PIASKU, ZAGĘSZCZONY DO Is≥0,95.
7. RYSUNEK ROZPATRYWAĆ Z AKTUALNYM WYKAZEM STALI, STANOWIĄCYM INTEGRALNĄ CZĘŚĆ PROJEKTU WYKONAWCZEGO. WYKAZ NALEŻY ZWERYFIKOWAĆ PRZED PRZYSTĄPIENIEM DO REALIZACJI.
8. GEOMETRIA PRĘTÓW WG TABELI W AKTUALNYM WYKAZIE STALI.
9. WSZYSTKIE DOSTĘPNE POWIERZCHNIE FUDNAMENTU I ŚCIAN ŻELBETOWYCH W CZĘŚCI PODZIEMNEJ POKRYĆ WARSTWĄ HYDROIZOLAZYJNĄ, np. Abizol P, DO POZIOMU PROJEKTOWANEGO TERENU.
10. WSZYSTKIE ROBOTY WYKONYWAĆ ZGODNIE Z ZASADAMI SZTUKI BUDOWLANEJ, POD NADZOREM UPRAWNIONEJ OSOBY.

BETON B37
STAL B500SP, St0S-b

POZIOM ±0,00 = +230.95 n.p.morza

GENERALNY PROJEKTANT:
PPHU "PERIMEX" S.C.
95-200 PABIANICE,
UL. KONSTANTYNOWSKA 39
tel. fax. (042) 213 19 69, 213 11 96
e-mail: perimex@neostrada.pl

PROJEKTANT:
arch ICON
SZCZESIUK&WILCZEK S.C.
UL. SZACHOWA 1, 04-894 WARSZAWA
TEL / FAX: +48 22 872-43-42

AUTOR OPRACOWANIA:
T.K.M. DARIUSZ KAROLAK
UL. MAGIERA 7/26, 01-873 WARSZAWA
dariusz.karolak@tkm-karolak.pl
TEL/FAX: +48 22 697 45 66, +48 604 115 206

T.K.M. GRZEGORZ ZIĘTALA
ul. SYMFONII 1/35, 02-787 WARSZAWA
grzegorz.zietala@tkm-zietala.pl
tel.: +48 602 62 62 73

NAZWA INWESTYCJI:	PRZEBUDOWA I ROZBUDOWA OBIEKTÓW LEKKOATLETYCZNYCH AZS ŁÓDŹ WRAZ Z INFRASTRUKTURĄ SOPRTOWĄ I TECHNICZNĄ W ŁODZI jako kontynuacja dokumentacji "MODERNIZACJA I ROZBUDOWA BAZY SPORTOWEJ AZS ŁÓDŹ (FAZA 1)"
ADRES INWESTYCJI:	Akademicki Związek Sportowy, Łodź ul. Lumumby 22/26, 91-404 Łódź (dz. 42/1, 42/2, 43/3, 43/9, 43/10, 43/32, 43/41, 43/45, 43/48, 43/49, 43/50, 43/51, 43/52, 43/53)
INWESTOR:	Miasto Łódź ul. Piotrkowska 104 90-004 Łódź
FAZA:	PROJEKT BUDOWLANY ZAMIENNY (PROJEKT WYKONAWCZY - DOKUMENTACJA JEDNOSTADIOWA) FAZA 1
AUTOR PROJEKTU BUDOWLANEGO:	mgr inż. arch. Wojciech Sielczak nr upr. 403/94/Wł.
PROJEKTANT:	DARIUSZ KAROLAK MAZ/0143/POOK/04 — PODPIS:
SPRAWDZAJĄCY:	RYSZARD BRODA 369/82/WMŁ — PODPIS:
ZESPÓŁ PROJEKTOWY:	GRZEGORZ ZIĘTALA, ERNEST KUDON, ŁUKASZ ROGACKI — PODPIS:
OPIS ZMIANY:	REWIZJA:
NAZWA RYSUNKU:	MUR OPOROWY MO8

FAZA:	INDEX:	BRANŻA:	NUMER:	REWIZJA:
PW	AZS	K	7.08	00

SKALA: 1:50,25,10
DATA OPRACOWANIA: 07.2009
DATA REWIZJI: -

Wszelkie prawa autorskie dotyczące tego rysunku jak i całego projektu są własnością ARCHICON Szczesiuk & Wilczek s.c. Niniejszy rysunek jest wydany pod warunkiem iż nie będzie kopiowany ani udostępniany bez uzgodnienia z ARCHICON SZCZESIUK &WILCZEK S.C.