MUR OPOROWY M07 - RZUT
długość L=19,6m skala 1:50

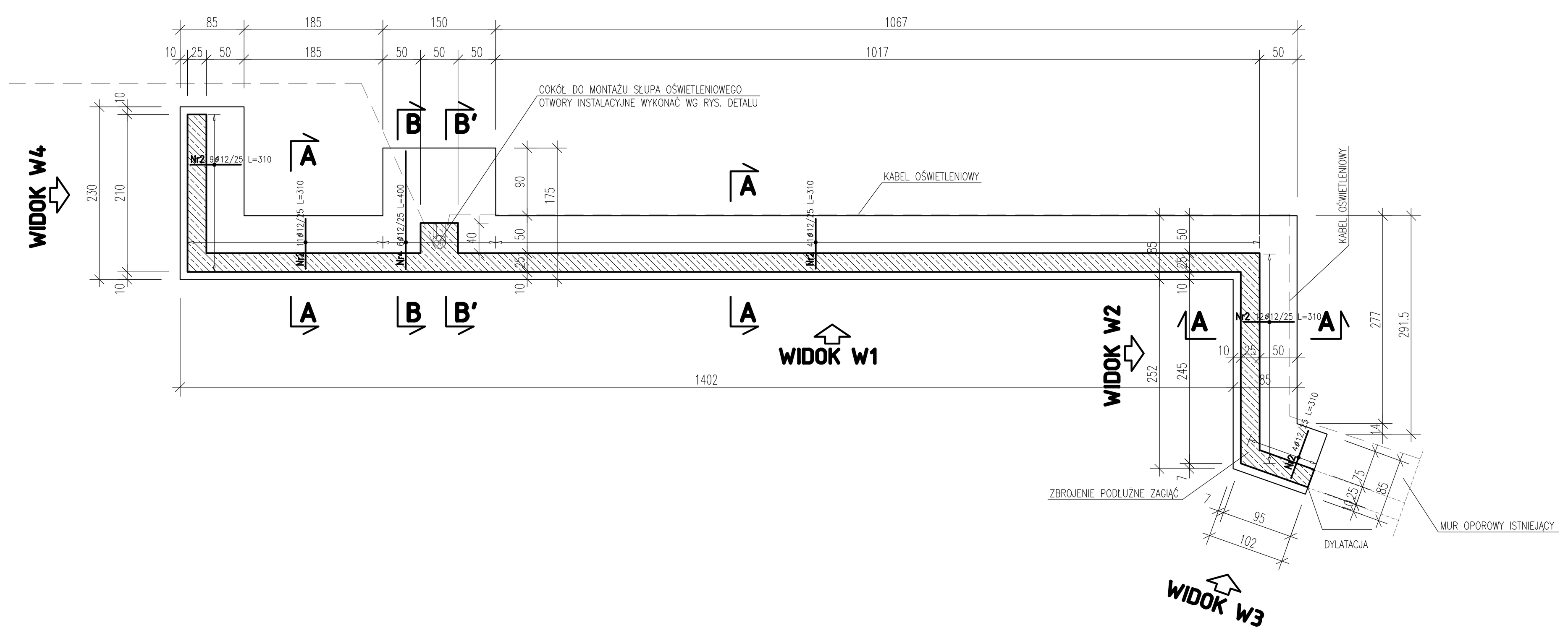

MUR OPOROWY M07, WIDOK W1
skala 1:50

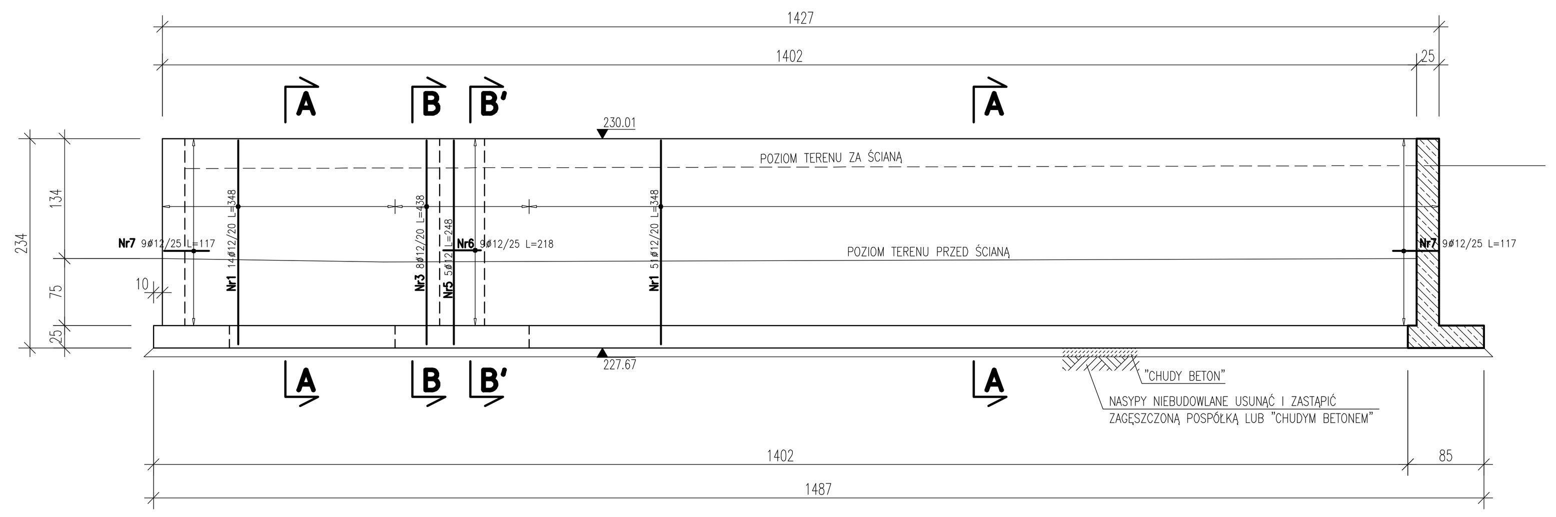

MUR OPOROWY M07, WIDOK W2
skala 1:50

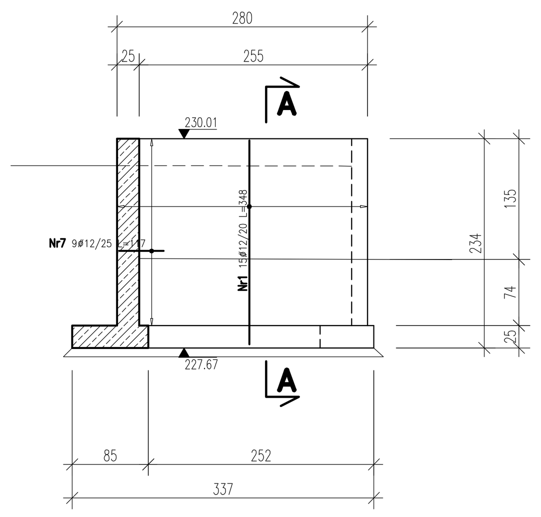

MUR OPOROWY M07, WIDOK W3
skala 1:50

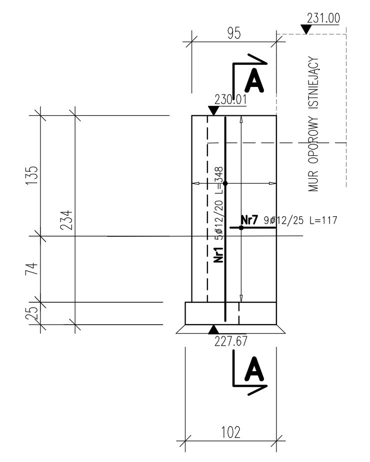

MUR OPOROWY M07, WIDOK W4
skala 1:50

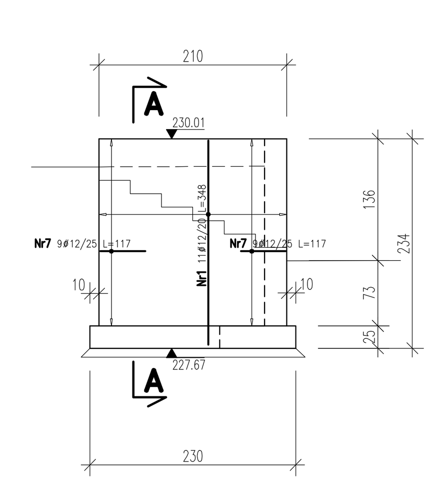

A-A
skala 1:25

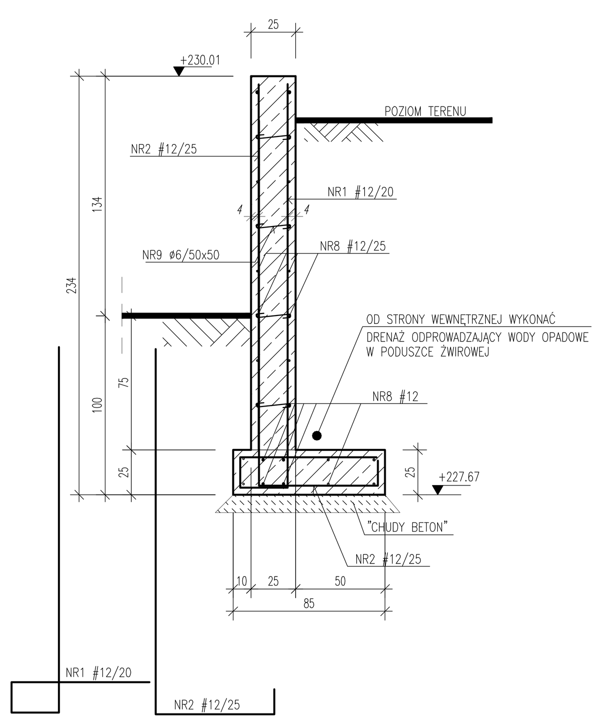

B-B
skala 1:25

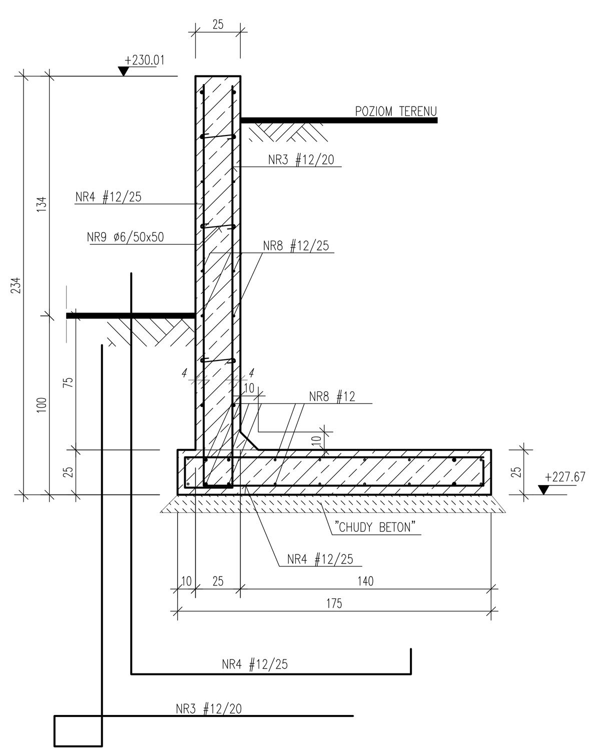

B'-B'
skala 1:25

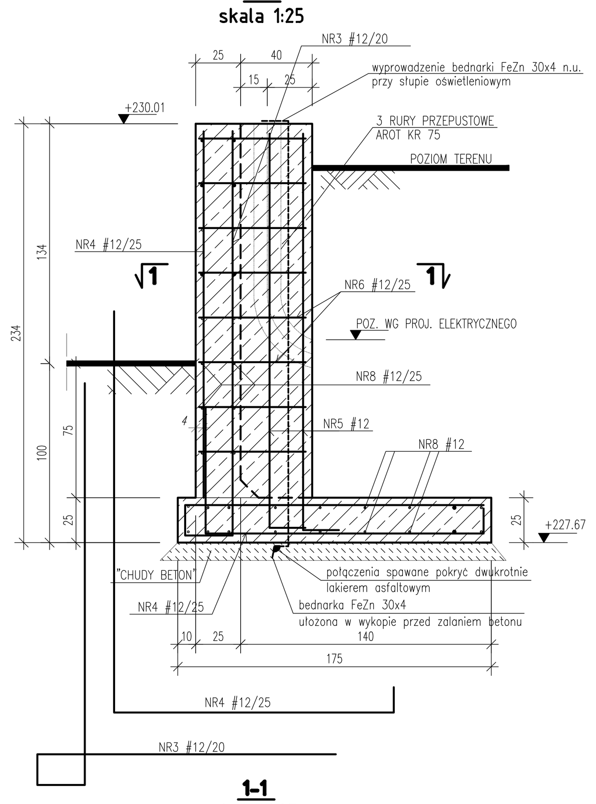

1-1
skala 1:25

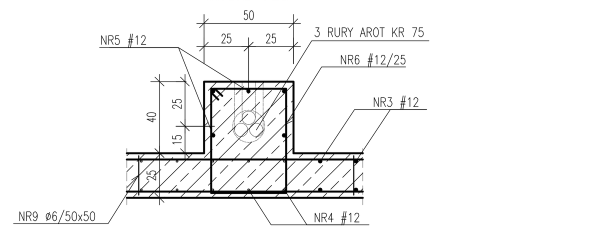

UWAGI:

1. BETON FUNDAMENTÓW B37, STAL ZBROJENIOWA B500SP.
2. OTULINA ZBROJENIA FUNDAMENTÓW: 4,0 cm;
3. DOPUSZCZALNE TOLERANCJE WYMIARÓW:
   - FUNDAMENTÓW: ±5 cm,
   - OTULINY: ±1 mm,
   - USTAWIENIA PRĘTÓW SŁUPÓW: ±1 mm.
4. DLA WSZYSTKICH PRĘTÓW ZAGIĘTYCH I STRZEMION PODANO WYMIARY ZEWNĘTRZNE. *DRUKIEM POCHYŁYM (KURSYWĄ)* NANIESIONO WYMIARY ODNOSZĄCE SIĘ DO PRĘTÓW ZBROJENIOWYCH.
5. PRZED PRZYSTĄPIENIEM DO REALIZACJI SPRAWDZIĆ WSZYSTKIE WYMIARY I RZĘDNE Z ARCHITEKTURĄ. W PRZYPADKU NATRAFIENIA NA ELEMENTY SIECI (KANALIZACJA, WODOCIĄG, PRZEWODY GAZOWE, itp.) SKONTAKTOWAĆ SIĘ Z PROJEKTANTEM.
6. W PRZYPADKU NAPOTKANIA W DNIE WYKOPU GRUNTÓW NIENOŚNYCH (NIEKONTROLOWANE NASYPY, GRUNT W STANIE MIĘKKOPLASTYCZNYM, itp.), NALEŻY JE WYMIENIĆ NA PIASEK STABILIZOWANY CEMENTEM W ILOŚCI ~50 kg/m³ PIASKU, ZAGĘSZCZONY DO Is≥0,95.
7. RYSUNEK ROZPATRYWAĆ Z AKTUALNYM WYKAZEM STALI, STANOWIĄCYM INTEGRALNĄ CZĘŚĆ PROJEKTU WYKONAWCZEGO. WYKAZ NALEŻY ZWERYFIKOWAĆ PRZED PRZYSTĄPIENIEM DO REALIZACJI.
8. GEOMETRIA PRĘTÓW WG TABELI W AKTUALNYM WYKAZIE STALI.
9. WSZYSTKIE DOSTĘPNE POWIERZCHNIE FUNDAMENTU I ŚCIAN ŻELBETOWYCH W CZĘŚCI PODZIEMNEJ POKRYĆ WARSTWĄ HYDROIZOLACYJNĄ, np. Abizol P, DO POZIOMU PROJEKTOWANEGO TERENU.
10. WSZYSTKIE ROBOTY WYKONYWAĆ ZGODNIE Z ZASADAMI SZTUKI BUDOWLANEJ, POD NADZOREM UPRAWNIONEJ OSOBY.

BETON B37
STAL B500SP, St0S-b

POZIOM ±0,00 = +230,96 n.p.morza

GENERALNY PROJEKTANT:
PPHU "PERIMEX" S.C.
95-200 PABIANICE,
UL. KONSTANTYNOWSKA 39
tel./fax (042)213 19 68, 213 11 96
e-mail: perimex@neostrada.pl

PROJEKTANT:
arch ICON
SZCZESIUK&WILCZEK S.C.
UL. SZACHOWA 1, 04-894 WARSZAWA
TEL / FAX: +48 22 872-43-42

AUTOR OPRACOWANIA:
tkm
T.K.M. DARIUSZ KAROLAK
UL. MAGIERA 7/28, 01-873 WARSZAWA
dariusz.karolak@tkm-karolak.pl
TEL/FAX: +48 22 887 45 68, +48 604 115 208

tkm
T.K.M. GRZEGORZ ZIĘTALA
ul. SYMFONII 1/35, 02-787 WARSZAWA
grzegorz.zietala@tkm-zietala.pl
tel.: +48 602 62 62 73

NAZWA INWESTYCJI:
PRZEBUDOWA I ROZBUDOWA OBIEKTÓW LEKKOATLETYCZNYCH AZS ŁÓDŹ WRAZ Z INFRASTRUKTURĄ SPORTOWĄ I TECHNICZNĄ W ŁODZI jako kontynuacja dokumentacji "MODERNIZACJA I ROZBUDOWA BAZY SPORTOWEJ AZS ŁÓDŹ (FAZA II)"

ADRES INWESTYCJI:
Akademicki Związek Sportowy, Łódź
ul. Lumumby 22/26, 91-404 Łódź
(dz. 42/1, 42/2, 43/3, 43/9, 43/10, 43/32, 43/41, 43/45, 43/48, 43/49, 43/50, 43/51, 43/52, 43/53)

INWESTOR:
Miasto Łódź
ul. Piotrkowska 104
90-004 Łódź

FAZA:
PROJEKT BUDOWLANY ZAMIENNY
(PROJEKT WYKONAWCZY - DOKUMENTACJA JEDNOSTADIOWA)
FAZA 1

AUTOR PROJEKTU BUDOWLANEGO:
mgr inż. arch. Wojciech Sielczak
nr upr. 40/394/WŁ

PROJEKTANT:		PODPIS:
DARIUSZ KAROLAK	MAZ/0143/POOK/04	
SPRAWDZAJĄCY:		PODPIS:
RYSZARD BRODA	389/82/WŁ	
ZESPÓŁ PROJEKTOWY:		PODPIS:
GRZEGORZ ZIĘTALA		
ERNEST KUDON		
ŁUKASZ ROGACKI		
OPIS ZMIANY:		REWIZJA:

NAZWA RYSUNKU:
MUR OPOROWY MO7

NR RYSUNKU:				
FAZA:	INDEX:	BRANŻA:	NUMER:	REWIZJA:
PW	AZS	K	7.07	00

SKALA: 1:50,25,10
DATA OPRACOWANIA: 07.2009
DATA REWIZJI: -

Wszelkie prawa autorskie dotyczące tego rysunku jak i całego projektu są własnością ARCHICON Szczesiuk & Wilczek s.c. Niniejszy rysunek jest wydany pod warunkiem iż nie będzie kopiowany ani udostępniany bez uzgodnienia z ARCHICON SZCZESIUK &WILCZEK S.C.