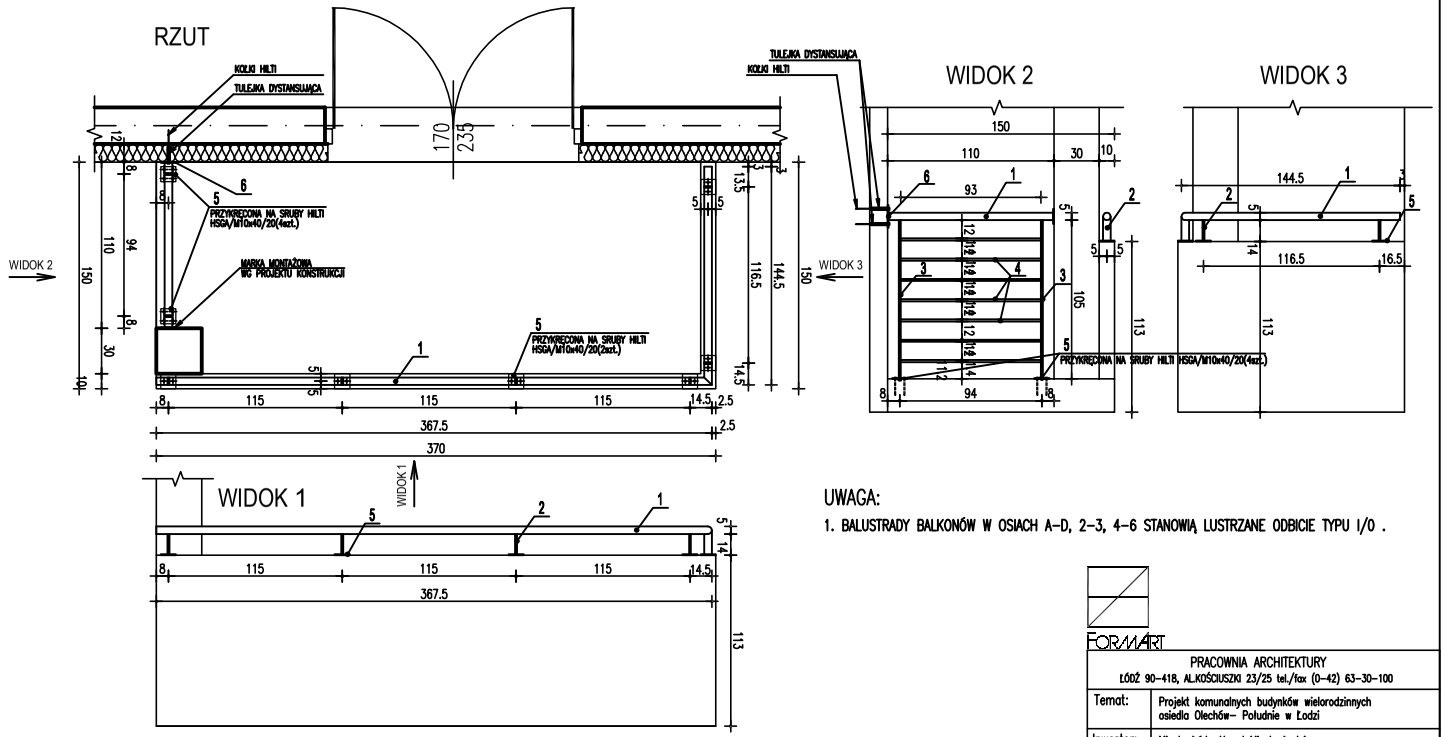

UWAGA:

1. BALUSTRADY BALKONÓW W OSIACH A–D, 2–3, 4–6 STANOWIĄ LUSTRZANE ODBICIE TYPU I/0 .

WYKAZ STALI NA 1 BALUSTRADĘ

Lp	PROFIL	DL. ELEM. m	ILOŚĆ szt.	DL. CAL. m	CIĘŻAR kg/m	CIĘŻAR CAŁK. kg
1.	ø 51,0x3mm	6,22	1	6,22	3,55	22,08
2.	50x12mm	0,14	6	0,84	4,71	3,96
3.	50x12mm	1,05	2	2,1	4,71	9,89
4.	12x14mm	0,93	7	6,51	1,54	10,03
5.	100x6mm	0,1	8	0,8	4,71	3,77
6.	100x6mm	0,15	1	0,15	4,71	0,71
					RAZEM	50,44kg

5 szt.x49,31=246,55 kg

FORMART

PRACOWNIA ARCHITEKTURY
ŁÓDŹ 90–418, AL.KOŚCIUSZKI 23/25 tel./fax (0–42) 63–30–100

Temat:	Projekt komunalnych budynków wielorodzinnych osiedla Olechów– Południe w Łodzi	
Inwestor:	Miasto Łódź–Urząd Miasta Łodzi ŁÓDŹ 90–926 ul. Piotrkowska 104	
Projektant:	mgr inż. arch. MAREK CIEPLUCHA upr. nr 362/88/WŁ w spec. architektonicznej b.o.	
Asystenci projektanta:	mgr inż. arch. MAGDALENA KORYCKA– KORZENIOWSKA upr. nr 152/99/WŁ w spec. architektonicznej b.o. stud. arch. WOJCIECH JAKSA	
Sprawdził:	mgr inż. arch. ANNA BAŃKOWSKA – CIEPLUCHA upr. nr 270/94/WŁ w spec. architektonicznej b.o.	
Branża:	ARCHITEKTURA	Data:
Stadium:	Projekt wykonawczy	11.2005r
Obiekt:	BUDYNEK NR 4	Skala: 1:25
Nazwa rysunku:	BALUSTRADA BALKONÓW TYP I/0	Nr rys. 12