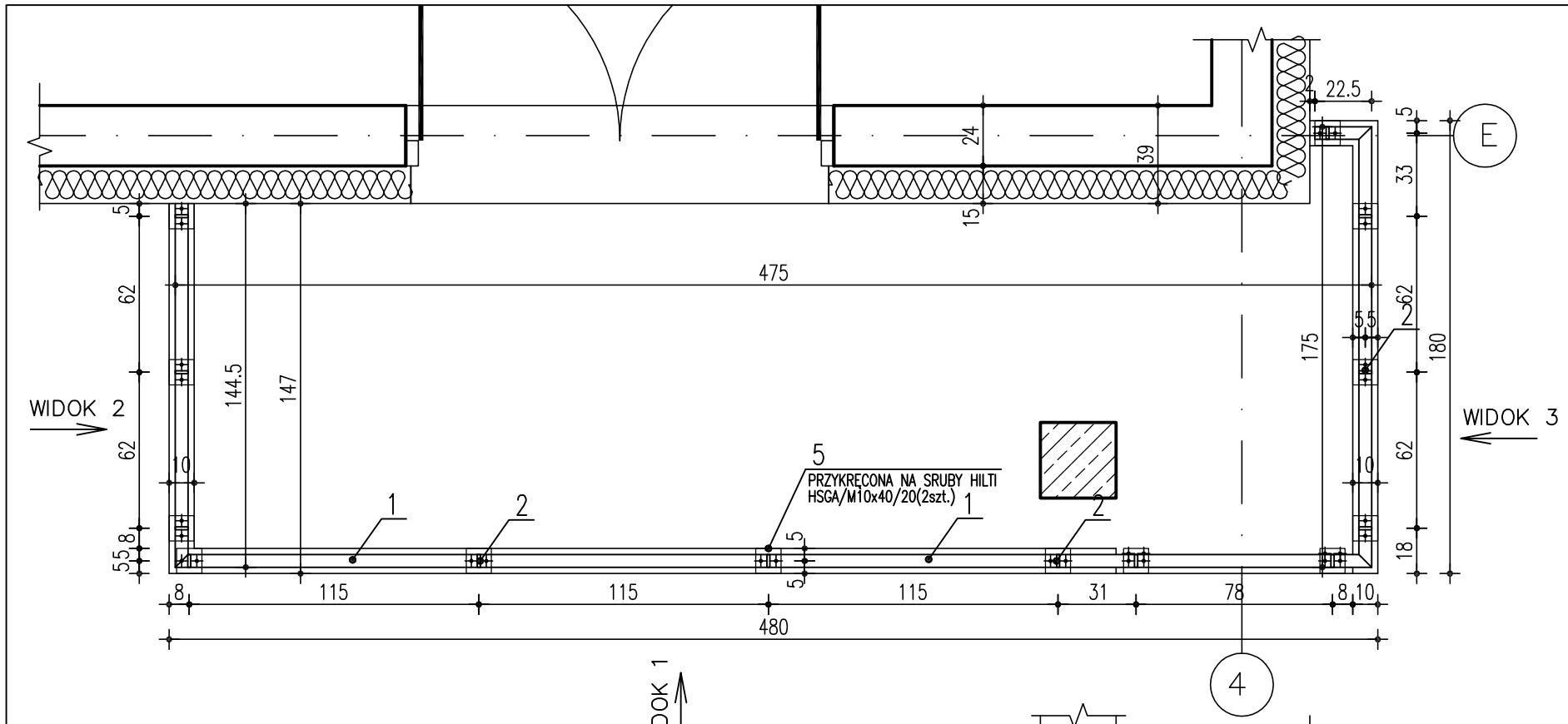

WIDOK 2

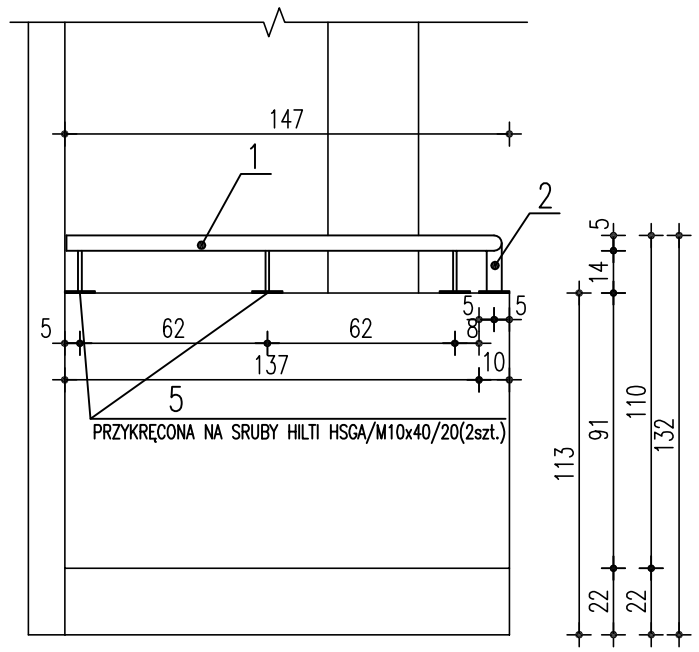

WIDOK 1

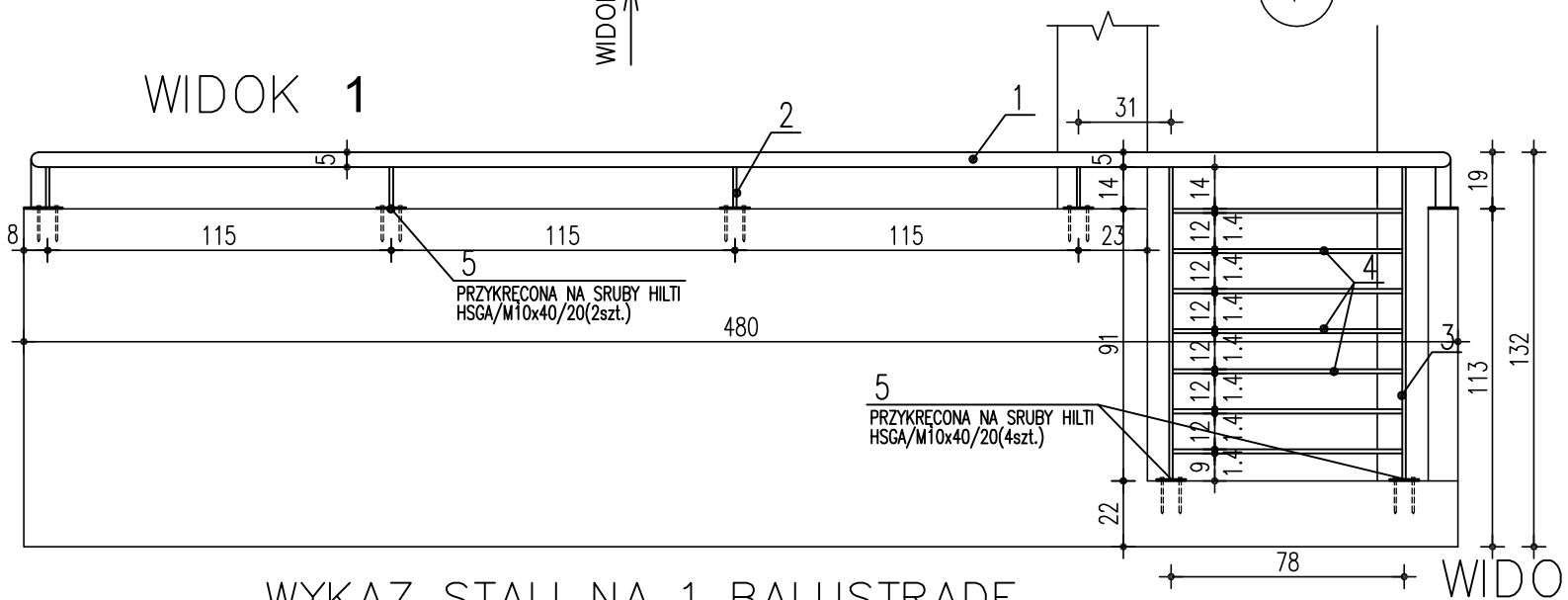

UWAGA:

1. BALUSTRADA BALKONU W OSIACH 18–20, A STANOWIĄ LUSTRZANE ODBICIE BALUSTRADY II/1

WYKAZ STALI NA 1 BALUSTRADĘ

Lp	PROFIL	DL. ELEM m	ILOŚĆ szt.	DL. CAŁ m	CIĘŻAR kg/m	CIĘŻAR CAŁK. kg
1.	ø 51,0x3mm	8,17	1	8,17	3,55	29,0
2.	⌲ 50x12mm	0,14	11	1,54	4,71	7,25
3.	⌲ 50x12mm	1,05	2	2,1	4,71	9,89
4.	⊠ 14x14mm	0,78	7	5,46	1,54	8,41
5.	⌲ 100x6mm	0,1	13	1,3	4,71	6,12
					RAZEM	60,67 kg

3 szt.x 58,6=175,8 kg

WIDOK 3

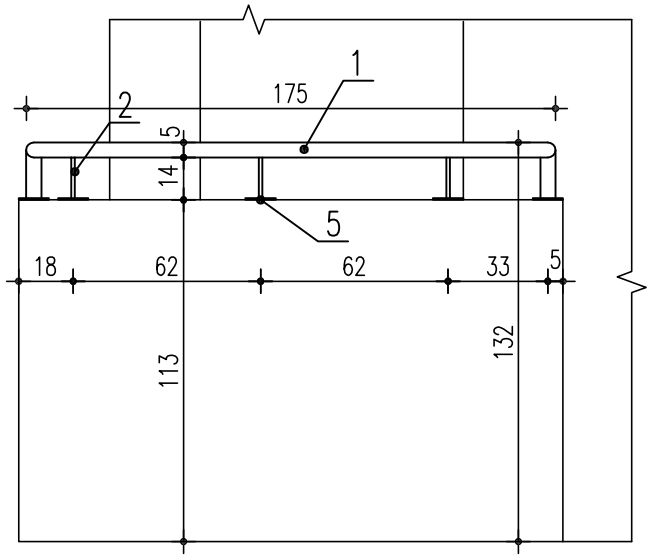

FORMART

PRACOWNIA ARCHITEKTURY
ŁÓDŹ 90–418, AL.KOŚCIUSZKI 23/25 tel./fax (0–42) 63–30–100

Temat:	Projekt komunalnych budynków wielorodzinnych osiedla Olechów– Południe w Łodzi	
Inwestor:	Miasto Łódź–Urząd Miasta Łodzi ŁODŹ 90–926 ul. Piotrkowska 104	
Projektant:	mgr inż. arch. MAREK CIEPLUCHA upr. nr 362/88/WŁ w spec. architektonicznej b.o.	
Asystenci projektanta:	mgr inż. arch. MACIEJ MUSIAŁ mgr inż. arch. ANITA ANDRYSIEWICZ mgr inż. arch. MAGDALENA KORYCKA– KORZENIOWSKA upr. nr 152/99/WŁ w spec. architektonicznej b.o. stud. arch. WOJCIECH JAKSA	
Sprawdził:	mgr inż. arch. ANNA BAŃKOWSKA – CIEPLUCHA upr. nr 270/94/WŁ w spec. architektonicznej b.o.	
Branża:	ARCHITEKTURA	Data: 11.2005r
Stadium:	Projekt wykonawczy	
Obiekt:	BUDYNEK NR 9	Skala: 1:25
Nazwa rysunku:	BALUSTRADA BALKONÓW TYP II/1	Nr rys. 14