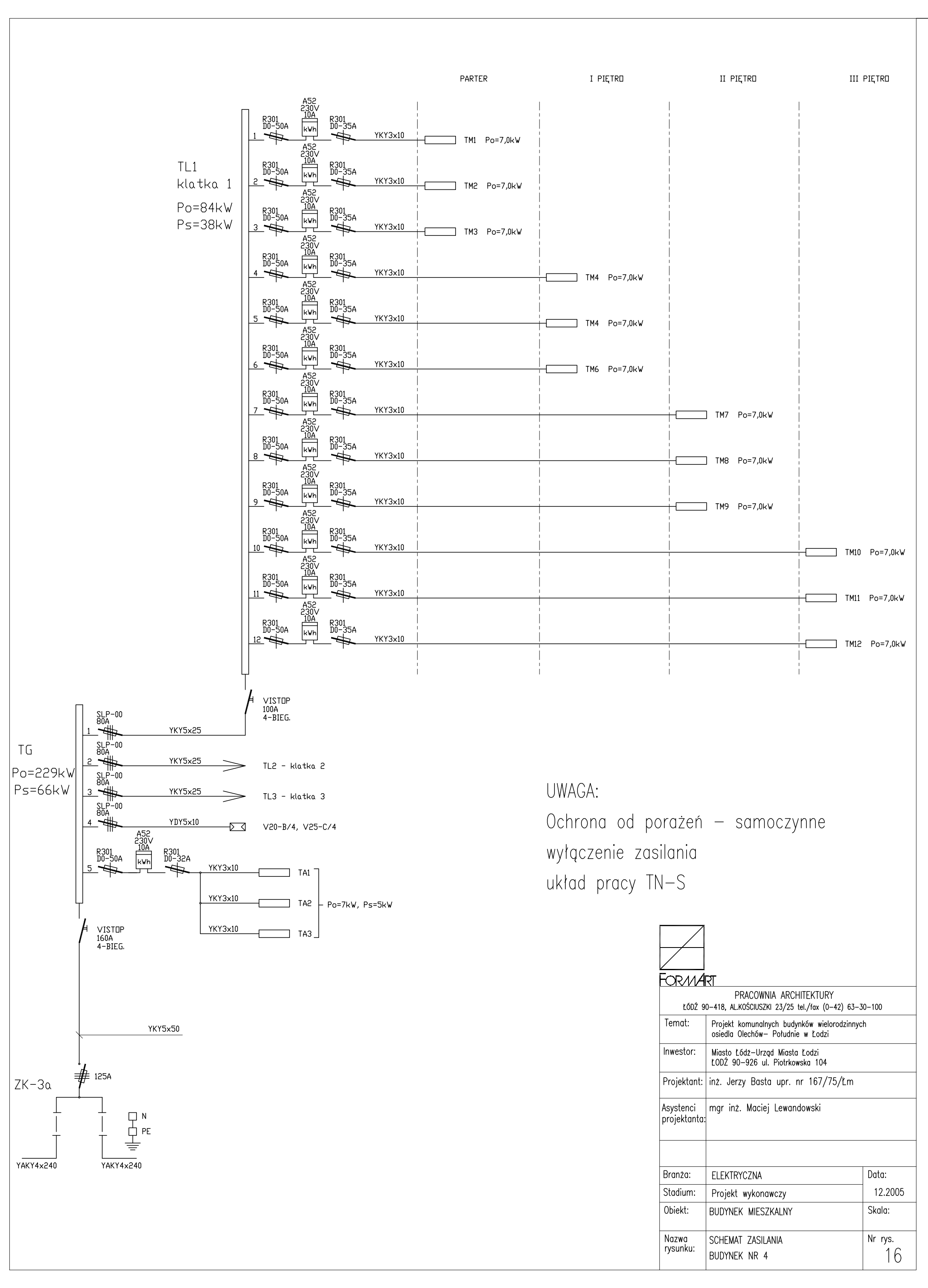

UWAGA:
Ochrona od porażeń – samoczynne
wyłączenie zasilania
układ pracy TN-S

FORMART

PRACOWNIA ARCHITEKTURY ŁÓDŹ 90-418, AL.KOŚCIUSZKI 23/25 tel./fax (0-42) 63-30-100		
Temat:	Projekt komunalnych budynków wielorodzinnych osiedla Olechów- Południe w Łodzi	
Inwestor:	Miasto Łódź-Urząd Miasta Łodzi ŁÓDŹ 90-926 ul. Piotrkowska 104	
Projektant:	inż. Jerzy Basta upr. nr 167/75/Łm	
Asystenci projektanta:	mgr inż. Maciej Lewandowski	
Branża:	ELEKTRYCZNA	Data:
Stadium:	Projekt wykonawczy	12.2005
Obiekt:	BUDYNEK MIESZKALNY	Skala:
Nazwa rysunku:	SCHEMAT ZASILANIA BUDYNEK NR 4	Nr rys. 16

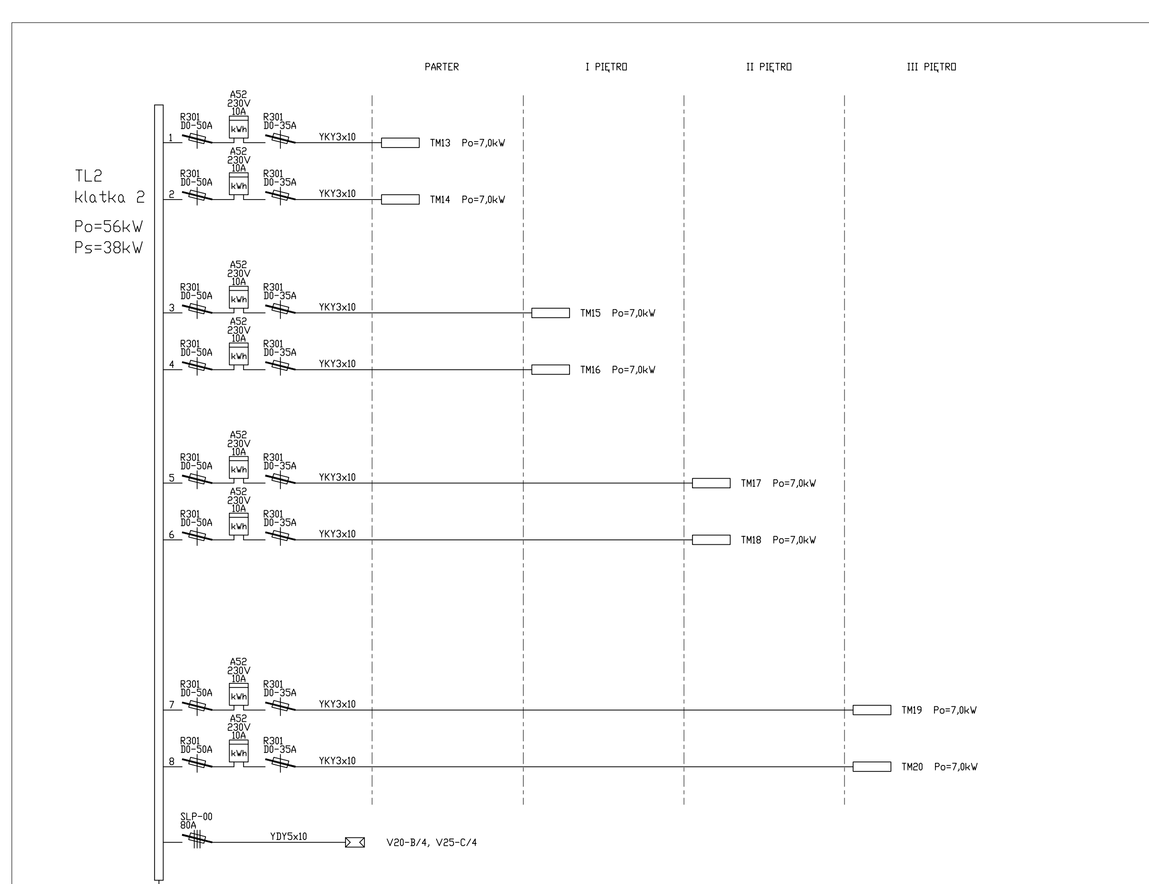

UWAGA:
Ochrona od porażeń – samoczynne
wyłączenie zasilania
układ pracy TN-S

FORMART

PRACOWNIA ARCHITEKTURY ŁÓDŹ 90-418, AL.KOŚCIUSZKI 23/25 tel./fax (0-42) 63-30-100		
Temat:	Projekt komunalnych budynków wielorodzinnych osiedla Olechów- Południe w Łodzi	
Inwestor:	Miasto Łódź-Urząd Miasta Łodzi ŁÓDŹ 90-926 ul. Piotrkowska 104	
Projektant:	inż. Jerzy Basta upr. nr 167/75/Łm	
Asystenci projektanta:	mgr inż. Maciej Lewandowski	
Branża:	ELEKTRYCZNA	Data:
Stadium:	Projekt wykonawczy	12.2005
Obiekt:	BUDYNEK MIESZKALNY	Skala:
Nazwa rysunku:	SCHEMAT TABLICY TL2 BUDYNEK NR 4	Nr rys. 17

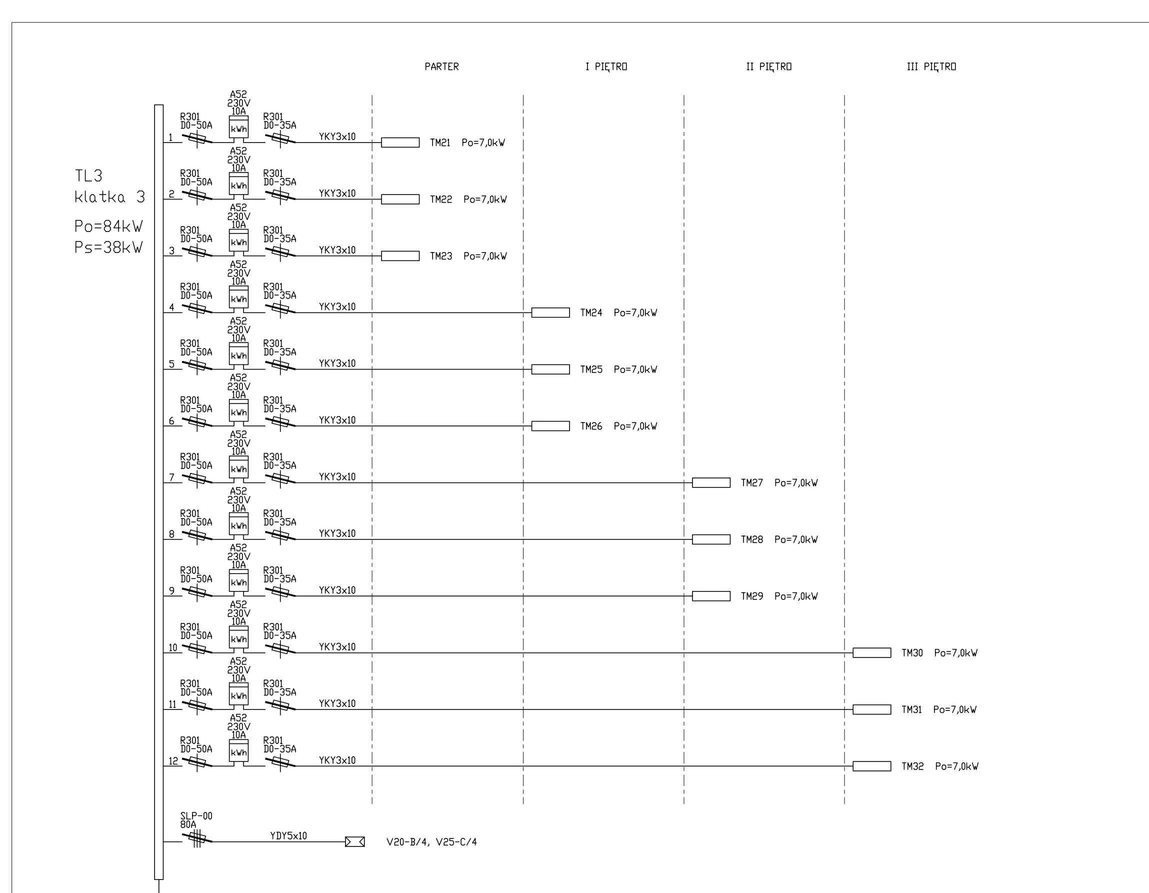

UWAGA:
Ochrona od porażeń – samoczynne
wyłączenie zasilania
układ pracy TN-S

FORMART

PRACOWNIA ARCHITEKTURY ŁÓDŹ 90-418, AL.KOŚCIUSZKI 23/25 tel./fax (0-42) 63-30-100		
Temat:	Projekt komunalnych budynków wielorodzinnych osiedla Olechów- Południe w Łodzi	
Inwestor:	Miasto Łódź-Urząd Miasta Łodzi ŁÓDŹ 90-926 ul. Piotrkowska 104	
Projektant:	inż. Jerzy Basta upr. nr 167/75/Łm	
Asystenci projektanta:	mgr inż. Maciej Lewandowski	
Branża:	ELEKTRYCZNA	Data:
Stadium:	Projekt wykonawczy	12.2005
Obiekt:	BUDYNEK MIESZKALNY	Skala:
Nazwa rysunku:	SCHEMAT TABLICY TL3 BUDYNEK NR 4	Nr rys. 18

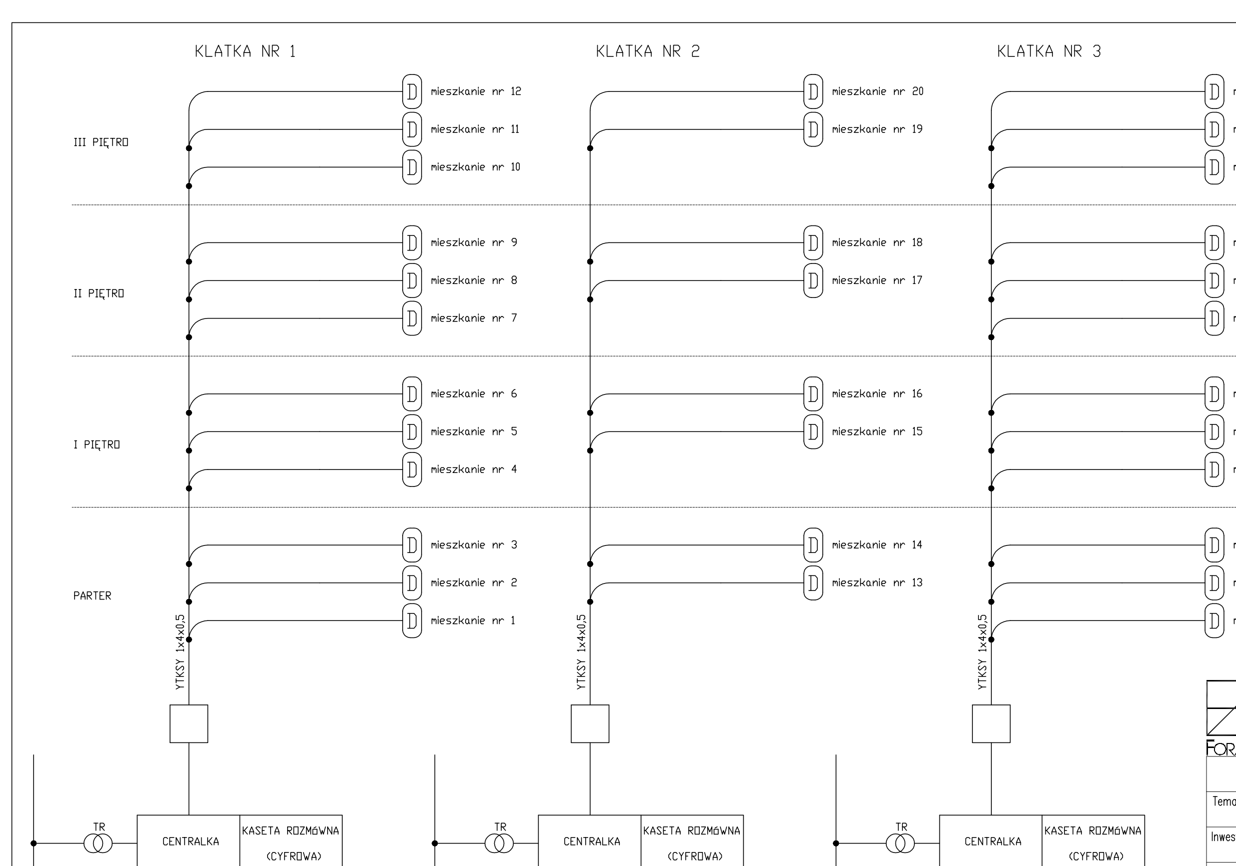

FORMART

PRACOWNIA ARCHITEKTURY ŁÓDŹ 90-418, AL.KOŚCIUSZKI 23/25 tel./fax (0-42) 63-30-100		
Temat:	Projekt komunalnych budynków wielorodzinnych osiedla Olechów- Południe w Łodzi	
Inwestor:	Miasto Łódź-Urząd Miasta Łodzi ŁÓDŹ 90-926 ul. Piotrkowska 104	
Projektant:	inż. Jerzy Basta upr. nr 167/75/Łm	
Asystenci projektanta:	mgr inż. Maciej Lewandowski	
Branża:	ELEKTRYCZNA	Data:
Stadium:	Projekt wykonawczy	12.2005
Obiekt:	BUDYNEK MIESZKALNY	Skala:
Nazwa rysunku:	SCHEMAT INSTALACJI DOMOFONOWEJ BUDYNEK NR 4	Nr rys. 19

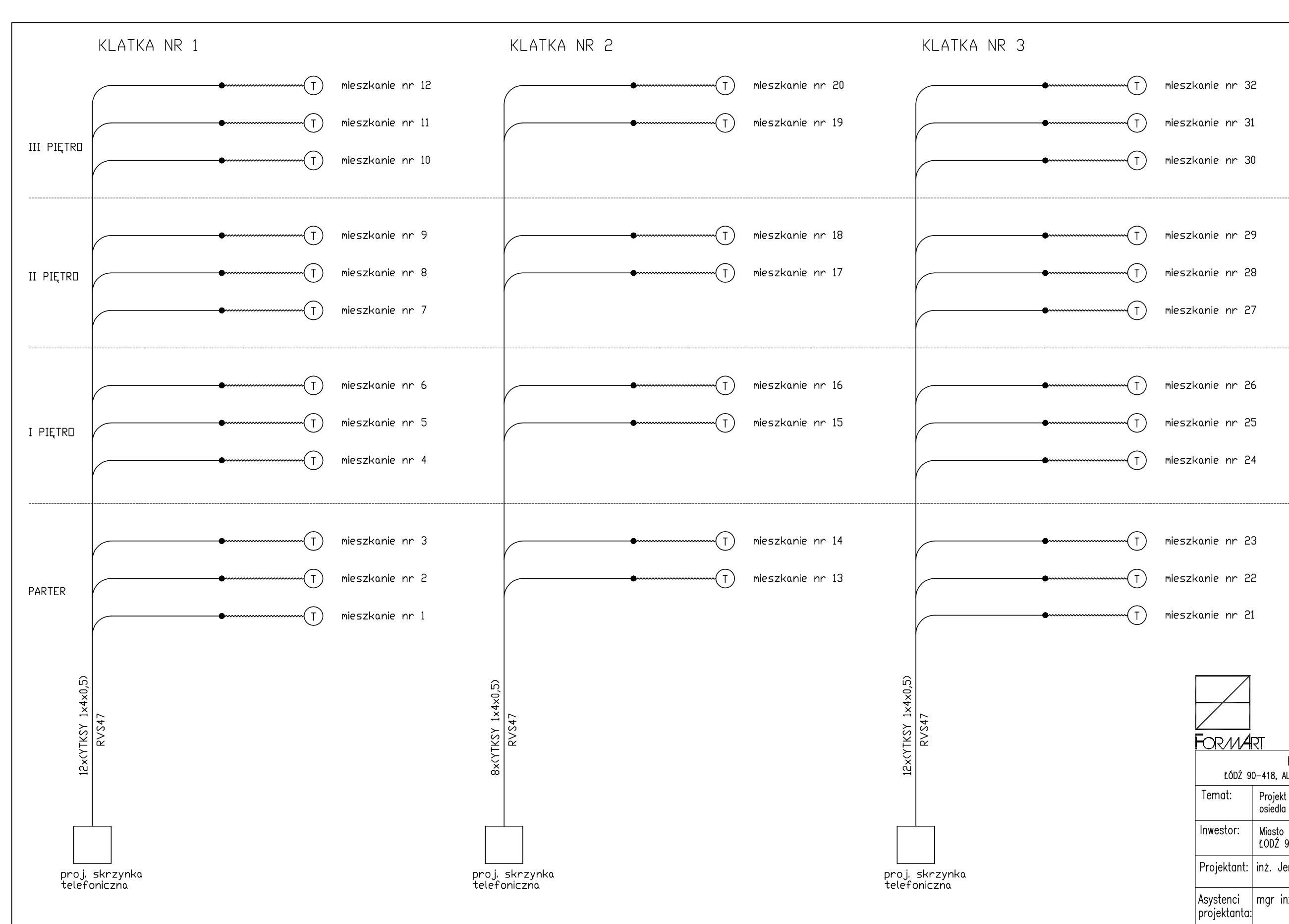

UWAGA:
- instalację wykonać przewodem YTKSY 1x4x0,5 w RVS47

FORMART

PRACOWNIA ARCHITEKTURY ŁÓDŹ 90-418, AL.KOŚCIUSZKI 23/25 tel./fax (0-42) 63-30-100		
Temat:	Projekt komunalnych budynków wielorodzinnych osiedla Olechów- Południe w Łodzi	
Inwestor:	Miasto Łódź-Urząd Miasta Łodzi ŁÓDŹ 90-926 ul. Piotrkowska 104	
Projektant:	inż. Jerzy Basta upr. nr 167/75/Łm	
Asystenci projektanta:	mgr inż. Maciej Lewandowski	
Branża:	ELEKTRYCZNA	Data:
Stadium:	Projekt wykonawczy	12.2005
Obiekt:	BUDYNEK MIESZKALNY	Skala:
Nazwa rysunku:	SCHEMAT INSTALACJI TELEFONICZNEJ BUDYNEK NR 4	Nr rys. 20

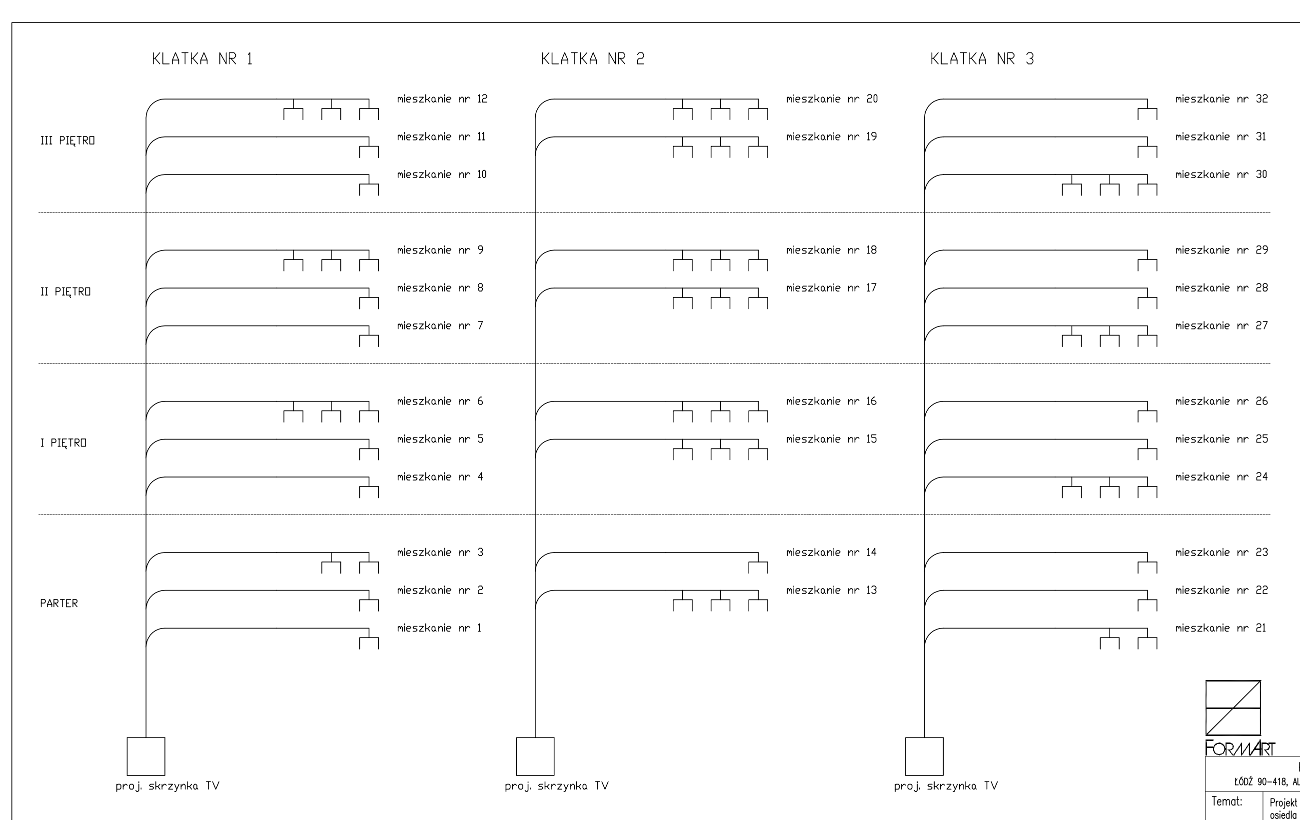

UWAGA:
instalację wykonać:
- ciągi pionowe w RVS47 p/t
- mieszkania w RVKL22 p/t

FORMART

PRACOWNIA ARCHITEKTURY ŁÓDŹ 90-418, AL.KOŚCIUSZKI 23/25 tel./fax (0-42) 63-30-100		
Temat:	Projekt komunalnych budynków wielorodzinnych osiedla Olechów- Południe w Łodzi	
Inwestor:	Miasto Łódź-Urząd Miasta Łodzi ŁÓDŹ 90-926 ul. Piotrkowska 104	
Projektant:	inż. Jerzy Basta upr. nr 167/75/Łm	
Asystenci projektanta:	mgr inż. Maciej Lewandowski	
Branża:	ELEKTRYCZNA	Data:
Stadium:	Projekt wykonawczy	12.2005
Obiekt:	BUDYNEK MIESZKALNY	Skala:
Nazwa rysunku:	SCHEMAT INSTALACJI RTV BUDYNEK NR 4	Nr rys. 21

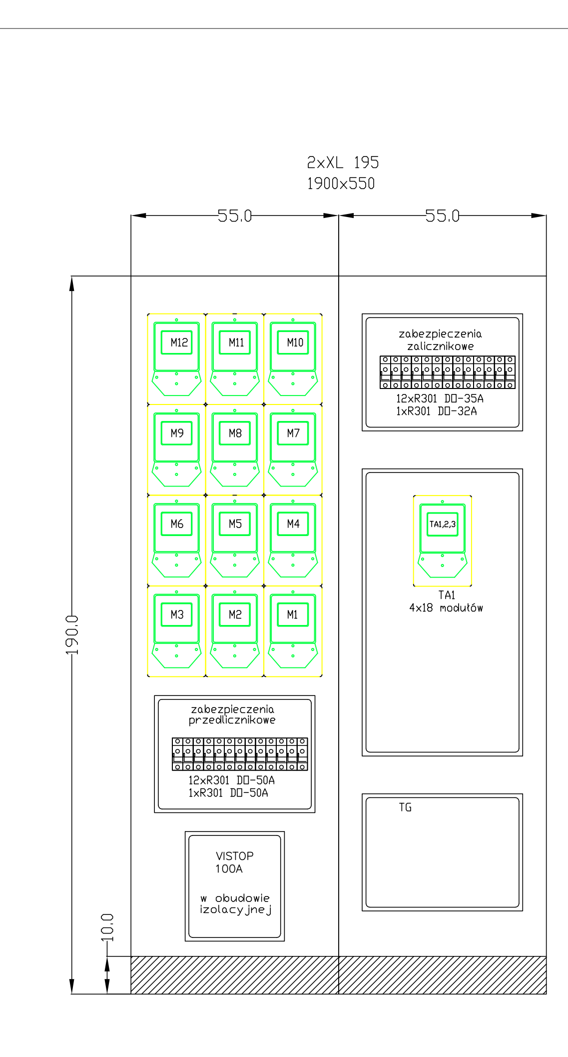

FORMART

PRACOWNIA ARCHITEKTURY ŁÓDŹ 90-418, AL.KOŚCIUSZKI 23/25 tel./fax (0-42) 63-30-100		
Temat:	Projekt komunalnych budynków wielorodzinnych osiedla Olechów- Południe w Łodzi	
Inwestor:	Miasto Łódź-Urząd Miasta Łodzi ŁÓDŹ 90-926 ul. Piotrkowska 104	
Projektant:	inż. Jerzy Basta upr. nr 167/75/Łm	
Asystenci projektanta:	mgr inż. Maciej Lewandowski	
Branża:	ELEKTRYCZNA	Data:
Stadium:	Projekt wykonawczy	12.2005
Obiekt:	BUDYNEK MIESZKALNY	Skala:
Nazwa rysunku:	WIDOK TABLICY TG, TA1, TL1 BUDYNEK NR 4	Nr rys. 22

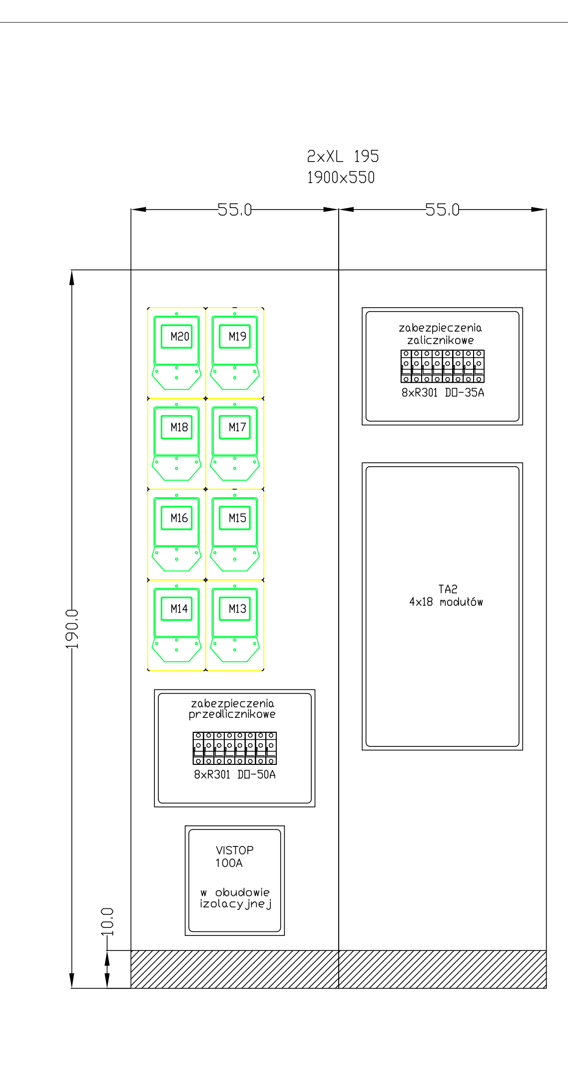

FORMART

PRACOWNIA ARCHITEKTURY ŁÓDŹ 90-418, AL.KOŚCIUSZKI 23/25 tel./fax (0-42) 63-30-100		
Temat:	Projekt komunalnych budynków wielorodzinnych osiedla Olechów- Południe w Łodzi	
Inwestor:	Miasto Łódź-Urząd Miasta Łodzi ŁÓDŹ 90-926 ul. Piotrkowska 104	
Projektant:	inż. Jerzy Basta upr. nr 167/75/Łm	
Asystenci projektanta:	mgr inż. Maciej Lewandowski	
Branża:	ELEKTRYCZNA	Data:
Stadium:	Projekt wykonawczy	12.2005
Obiekt:	BUDYNEK MIESZKALNY	Skala:
Nazwa rysunku:	WIDOK TABLICY TA2, TL2 BUDYNEK NR 4	Nr rys. 23

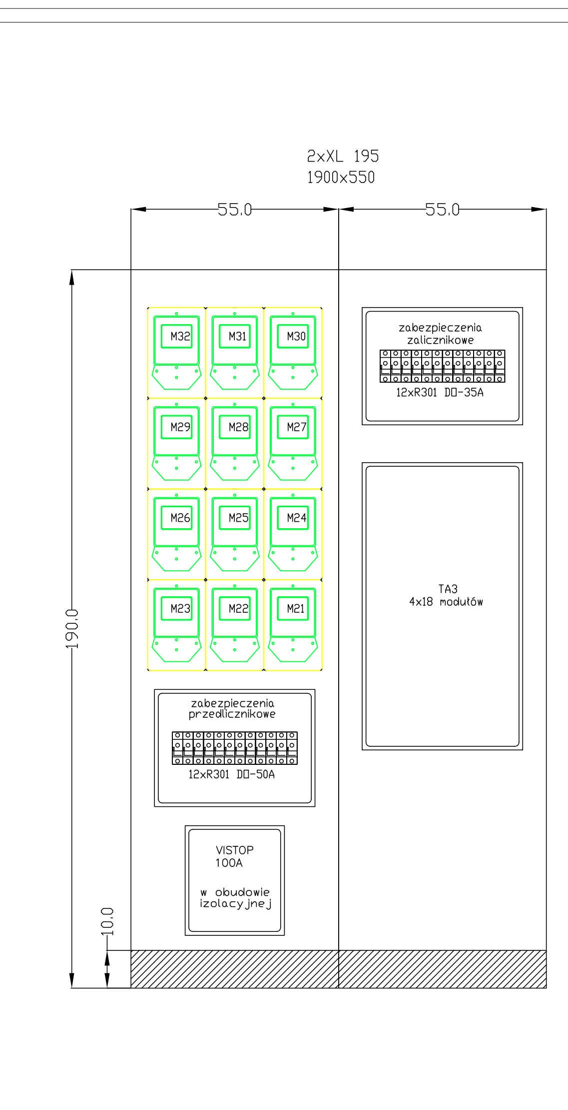

FORMART

PRACOWNIA ARCHITEKTURY ŁÓDŹ 90-418, AL.KOŚCIUSZKI 23/25 tel./fax (0-42) 63-30-100		
Temat:	Projekt komunalnych budynków wielorodzinnych osiedla Olechów- Południe w Łodzi	
Inwestor:	Miasto Łódź-Urząd Miasta Łodzi ŁÓDŹ 90-926 ul. Piotrkowska 104	
Projektant:	inż. Jerzy Basta upr. nr 167/75/Łm	
Asystenci projektanta:	mgr inż. Maciej Lewandowski	
Branża:	ELEKTRYCZNA	Data:
Stadium:	Projekt wykonawczy	12.2005
Obiekt:	BUDYNEK MIESZKALNY	Skala:
Nazwa rysunku:	WIDOK TABLICY TA3, TL3 BUDYNEK NR 4	Nr rys. 24