Belka nadprożowa bramy wjazdowej szt.5 skala 1:20

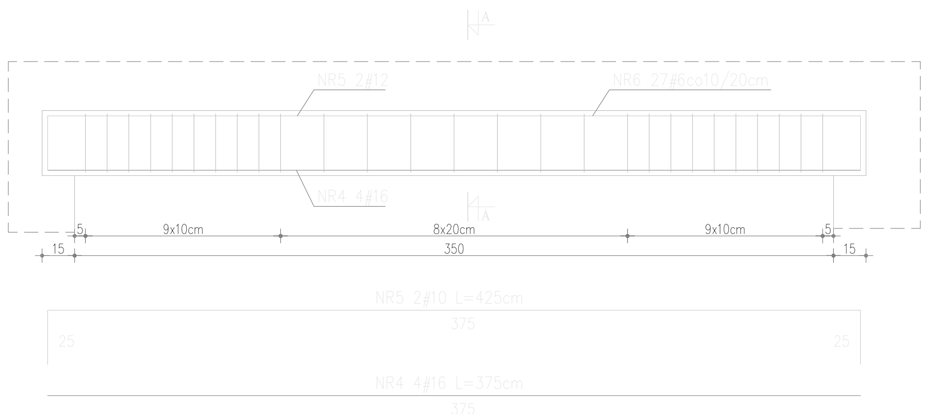

Przekrój A-A

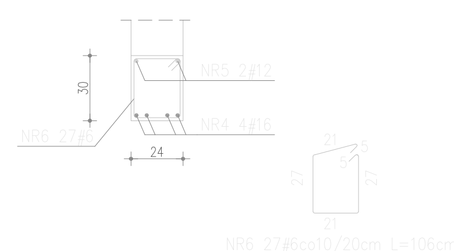

Płyta balkonowa szt.1 skala 1:20

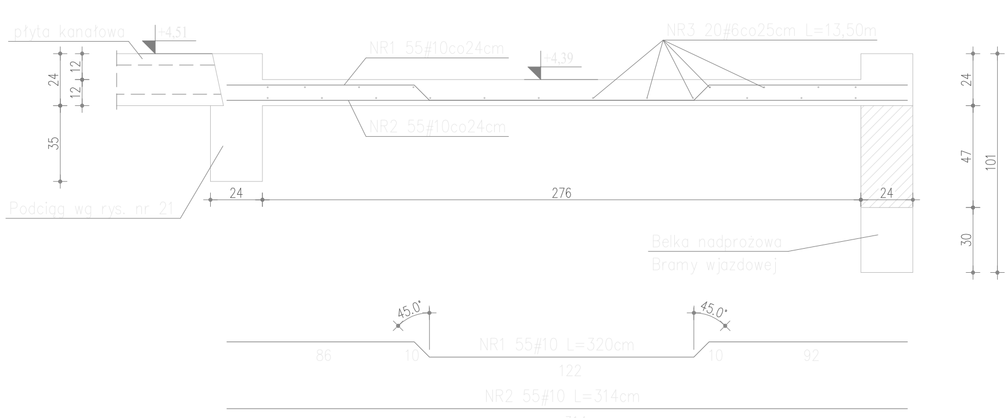

UWAGI:
1. Beton B 30.
2. Stal A-IIIN (RB500W).
3. Wymiary pretów podano w osiach.
4. Wykaz stali zbrojeniowej Nr 19.

DATA	TREŚĆ ZMIAN	PODPIS

archea
biuro architektoniczne
92-751 Łódź
ul. Chałasińskiego 5
tel. (+42) 671 31 06
gsm. (+48) 605 403 151

ZESPÓŁ PROJEKTOWY:
Projektant:
mgr inż. Henryk Kuźma, upr. nr 215/76
Sprawdzający:
mgr inż. Tomasz Kuźma, upr. nr 106/97/Wł.

PODPIS:

INWESTOR:
URZĄD MIASTA ŁÓDZI
DELEGATURA ŁÓDŹ-WIDZEW
ŁÓDŹ, AL.J.PIŁSUDSKIEGO 100

ZLECENIODAWCA:

SKALA: 1:20

PW KONSTRUKCJA

DATA: 03.2007

INWESTYCJA:
BUDYNEK STRAŻNICY
OSP NOWOSOLNA
ŁÓDŹ, UL.BYSZEWSKA 102
DZ. NR: 91/1 i 91/2

NR RYSUNKU: **25.**

TYTUŁ RYSUNKU:
Płyta balkonowa ; Belka nadprożowa bramy wjazdowej