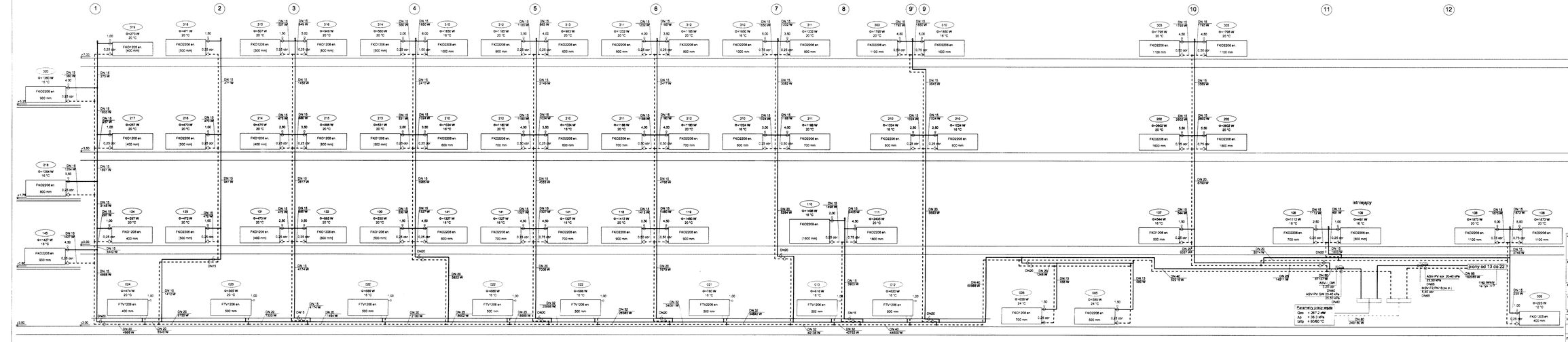

URZĄD MIASTA ŁODZI
ZARZĄD INFRASTRUKTURY KOMUNALNEJ I TRANSPORTU
WYDZIAŁ INFRASTRUKTURY
92-726 Łódź, pl. Reymonta 1

UWAGA
CO PWOTRZEŃIA PIONÓW WYKONAĆ WG SCHEMATU

LEGENDA:

- projektowane przewody instalacji centralnego ogrzewania - stal
- istniejące przewody instalacji centralnego ogrzewania - stal

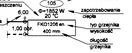

JEDNOSTKA PROJECTOWA:

ENEPROJEKT
BIURO PROJEKTOWE
Adres: Strzałkowska 12, 91-492 Łódź, tel. 42 678 41 00, fax 42 678 41 01

NAZWA INWESTYCJI:
TERMOMODERNIZACJA OBIEKTÓW SZKOLNYCH MIASTA ŁODZI
BUDYNEK SZKOŁY PODSTAWOWEJ NR 189,
UL. KOSSAKA 19, 93-213 ŁÓDŹ
INSTALACJA CENTRALNEGO OGRZEWANIA

ADRES OBIEKTU BUDOWLANEGO:
UL. KOSSAKA 19, 93-213 ŁÓDŹ

INWESTOR:
MIASTO ŁÓDŹ, URZĄD MIASTA ŁODZI
UL. PIOTRKOWSKA 104, 90-926 ŁÓDŹ

PROJEKT OPRACOWAŁ:	BRANŻA:	UPRAWNIENIA:	PODPIS:
inż. Maria Ruta	sanitarna	7131/1/2/2/79/WŁ/02	
mgr inż. Marta Marczer	sanitarna		

PROJEKT BUDOWLANY

DATA: II 2013

TYTUŁ RYSUNKU: **ROZWINIĘCIE INSTALACJI CENTRALNEGO OGRZEWANIA**

SKALA: 1:50 | NR RYS: 6