KOREKTA WYKONANIA MURKU. PRZEKRÓJ A-A DO RYSUNKU A-06/Zg

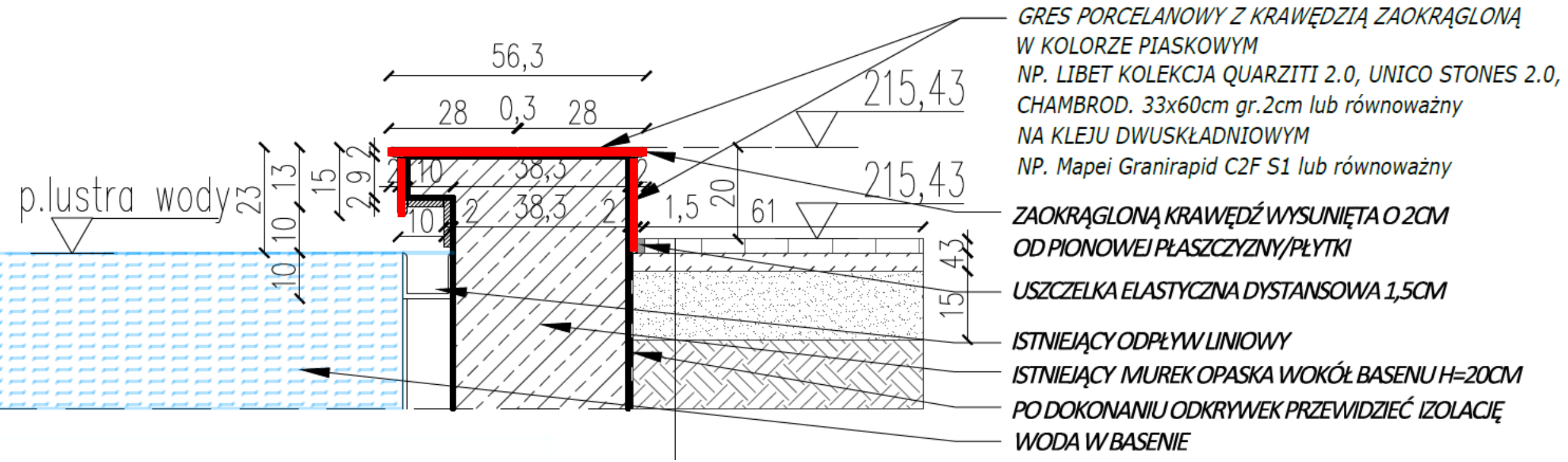

KOREKTA WYKONANIA MURKU WOKÓŁ BASENU.
NALEŻY WYKONAĆ OKŁADZINY MURKA ZGODNIE Z ZAZNACZONYMI NA RYSUNKU CZERWONYMI LINIAMI.
POZIOMA PŁYTA GÓRNA MA BYĆ WYKONANA JAKO POJEDYNCZŃCZA O WYMIARACH 60X60X2 CM.
ALTERNATYWNIE DOPUSZCZA SIĘ WYKONANIE OKŁADZINY MURKU Z GRANITU PŁOMIENIOWANEGO
W KOLORZE BEŻOWYM.
KRAWĘDZIE WZDŁUŻ BASENU ZAOKRĄGLONE. DOLNA KRAWĘDŹ PIONOWEJ PŁYTKI OD STRONY WODY
ZAOKRĄGLONA.